ООО "Тартас"
(наименование организации – разработчика ППР)

УТВЕРДЖАЮ

_____

ООО "Тартас"
(наименование строительно- монтажного управления)

«___»_____20____г.

ПРОЕКТ ПРОИЗВОДСТВА РАБОТ
231.2020-ППР

на **выполнение работ по предусмотренных проектом**

(наименование работ)

«Капитальный ремонт с элементами модернизации жилого дома №12 по цл. Тимирязева в г. Жодино»

(наименование объекта)

РАЗРАБОТАЛ

_____
(должность)
ООО "Тартас"
(наименование организации)

_____
(подпись, инициалы, фамилия)

«___»_____20____г.

СОГЛАСОВАНО

_____
(должность)
_____
(наименование организации)

_____
(подпись, инициалы, фамилия)

«___»_____20____г.

_____
(заказчик)
_____
(подпись, инициалы, фамилия)

«___»_____20____г.

www.razrabotka-ppr.by

ЛИСТ ОЗНАКОМЛЕНИЯ С ПРОЕКТОМ ПРОИЗВОДСТВА РАБОТ

Должность	Ф.И.О.	Дата	Подпись
Руководители работ			
Машинисты Грузоподъемных кранов			
Стропальщики			

Должность	Ф.И.О.	Дата	Подпись
Другие рабочие			

www.razrabotka-ppr.by

ПОЯСНИТЕЛЬНЯ ЗАПИСКА

Оглавление

1. ОБЩАЯ ЧАСТЬ 4
2. КРАТКАЯ ХАРАКТЕРИСТИКА СТРОИТЕЛЬНОЙ ПЛОЩАДКИ 4
3. КРАТКАЯ ХАРАКТЕРИСТИКА ОБЪЕКТА 5
4. СНАБЖЕНИЕ СТРОИТЕЛЬНОЙ ПЛОЩАДКИ МАТЕРИАЛАМИ, КОНСТРУКЦИЯМИ, ОБОРУДОВАНИЕМ 6
5. ОБОСНОВАНИЕ РЕШЕНИЙ ПО ПРОИЗВОДСТВУ РАБОТ 6

5.1 Подготовительный период 6
5.1.1 Организация подготовительного периода общие положения 6
5.1.2 Вырубка деревьев и кустарников 7
5.1.3 Устройство временного защитно-охранного ограждения 7
5.1.4 Установка бытовых помещений. 7
5.2 Основной период 8
5.2.1 Выбор монтажных кранов. 8
5.2.2 Обоснование выбора основных строительных машин 9
5.2.3 Расчет опасной зоны работы крана 9
5.2.4 Демонтаж элементов конструкций здания 10
5.2.5 Демонтаж элементов отделки и заполнения проемов 10
5.2.6 Демонтаж балконных плит 10
5.2.7 Разборка плоской кровли 10
5.2.8 Демонтаж внутренних инженерных систем 11
5.2.9 Демонтаж элементов отмостки 11
5.2.10 Разборка кирпичных конструкций 11
5.2.11 Производство демонтажных, монтажных и ремонтно-строительных работ в условии эксплуатируемого жилого дома 11
5.2.12 Пробивка отверстий в конструкциях 12
5.2.13 Земляные работы по устройству ям под фундаменты 12
5.2.14 Производство арматурных работ 13
5.2.15 Опалубочные работы 13
5.2.16 Требования к производство бетонных работ 14
5.2.17 Каменные работы 15
5.2.18 Монтаж балконов 16
5.2.19 Сварочные работы 16
5.2.20 Устройство плоской кровли 17
5.2.21 Производство работ по заполнению оконных проемов 20
5.2.22 Монтаж внутренних инженерных систем 21
5.2.23 Выполнение наружных отделочных работ 27
5.2.24 Окраска фасада 28

www.razrabotka-ppr.by

5.3 Требования к стропальщикам ... 29
5.4 Основные указания по складированию ... 30
5.5 Производство земляных работ в охранной зоне подземных инженерных сетей ... 30
5.5.1 Производство работ в охранных зонах кабельных линий электропередачи ... 31
5.6 Производство работ в охранной зоне воздушных электрических сетей ... 31
5.7 Требования к организации огневых работ ... 33
5.8 Производство работ с лесов ... 33
5.9 Производство работ с автовышки ... 34
5.10 Производства работ на высоте с использованием страховочных приспособлений ... 36
6. ПОТРЕБНОСТЬ В ОСНОВНЫХ МАШИНАХ И МЕХАНИЗМАХ ... 39
7. ПОТРЕБНОСТЬ В ЭЛЕКТРОЭНЕРГИИ И ВОДЕ ... 39
8. ПЕРЕЧЕНЬ ОСНОВНЫХ ТЕХНОЛОГИЧЕСКИХ КАРТ ... 39
9. ПЕРЕЧЕНЬ ВРЕМЕННЫХ ЗДАНИЙ И СООРУЖЕНИЙ С РАСЧЕТОМ ПОТРЕБНОСТИ И ОБОСНОВАНИЕМ УСЛОВИЙ ПРИВЯЗКИ ИХ К УЧАСТКАМ СТРОИТЕЛЬНОЙ ПЛОЩАДКИ ... 40
10. РЕКОМЕНДАЦИИ ПО ОРГАНИЗАЦИИ ИНЖЕНЕРНОЙ КОМПЛЕКТАЦИИ ... 40
11. ОБОСНОВАНИЕ РЕШЕНИЙ ПО ПРИМЕНЯЕМЫМ ФОРМАМ ОРГАНИЗАЦИИ ТРУДА ... 40
12. МЕРОПРИЯТИЯ, НАПРАВЛЕННЫЕ НА ОБЕСПЕЧЕНИЕ СОХРАННОСТИ И ИСКЛЮЧЕНИЕ ХИЩЕНИЯ МАТЕРИАЛОВ, ДЕТАЛЕЙ, КОНСТРУКЦИЙ И ОБОРУДОВАНИЯ ... 40
13. МЕРОПРИЯТИЯ ПО ПОВТОРНОМУ ИСПОЛЬЗОВАНИЮ МАТЕРИАЛОВ И ИЗДЕЛИЙ ОТ РАЗБОРКИ КОНСТРУКЦИЙ И ДЕМОНТАЖА ИНЖЕНЕРНОГО ОБОРУДОВАНИЯ ... 40
14. МЕРОПРИЯТИЯ ПО КОНТРОЛЮ КАЧЕСТВА СТРОИТЕЛЬНО-МОНТАЖНЫХ РАБОТ ... 41
14.1 Общие положения по контролю качества ... 41
14.2 Контроль качества сварных стыков ... 41
15. МЕРОПРИЯТИЯ ПО ОХРАНЕ ОКРУЖАЮЩЕЙ ПРИРОДНОЙ СРЕДЫ ... 43
16. ТЕХНИКА БЕЗОПАСНОСТИ ПРИ ПРОИЗВОДСТВЕ СМР ... 44
16.1 Мероприятия по технике безопасности при эксплуатации средств подмащивания. ... 44
16.2 Мероприятия безопасности демонтажных работ. ... 44
16.3 Требования безопасности при эксплуатации машин и транспортных средств ... 45
16.4 Транспортные и погрузочно-разгрузочные работы ... 45
16.5 Техника безопасности при выполнении монтажных работ ... 45
16.6 Техника безопасности при выполнении земляных работ ... 46
16.7 Требования безопасности к обустройству и содержанию производственных территорий, участков работ и рабочих мест ... 47
16.8 Обеспечение электробезопасности ... 47
16.9 Техника безопасности выполнения кровельных работ ... 48
16.10 Безопасность ведения каменных работ ... 48
16.11 Безопасность производства работ с лесов ... 49
16.12 Техника безопасности при выполнении работ на высоте ... 50
16.13 Техника безопасности при производстве работ люльки ... 50
17 ПРОТИВОПОЖАРНЫЕ МЕРОПРИЯТИЯ ... 52
17.1 Общие положения ... 52
17.2 Проведение огневых работ ... 53
18 МЕРОПРИЯТИЯ ПО ОХРАНЕ ТРУДА ... 55
18.1 Перечень инструкций по охране труда ... 55

www.razrabotka-ppr.by

18.2 Охрана труда для электрогазосварщика 56
18.3 Охрана труда для машиниста автомобильного крана 57
18.4 Охрана труда для бетонщика 59
18.5 Охрана труда при выполнении огневых работ 60
18.6 Охрана труда для машиниста экскаватора 62
18.7 Охрана труда для монтажника строительных конструкций 64
18.8 Охрана труда при работе с электроинструментом 67
18.9 Охрана труда при работе в охранной зоне ЛЭП и подземных сетей КЛ 68
18.10 Охрана труда при выполнении работ на высоте 70
18.11 Охрана труда – кровельные работы 70
18.12 Охрана труда при выполнении работ на высоте, лесах и подмостях 73

www.razrabotka-ppr.by

1. ОБЩАЯ ЧАСТЬ

Проект производства работ разработан на объект «Капитальный ремонт с элементами модернизации жилого дома №12 по цл. Тимирязева в г. Жодино».

При разработке проекта производства работ были использованы следующие нормативные документы:

1. СН 1.03.04-2020 Организация строительного производства
2. ТКП 45-1.02-295-2014 «Строительство. Проектная документация. Состав и содержание».
3. Декрет Президента Республики Беларусь от 23.11.2017 № 7 Общие требования пожарной безопасности к содержанию и эксплуатации капитальных строений (зданий, сооружений), изолированных помещений и иных объектов, принадлежащих субъектам хозяйствования
4. СН 2.04.03-2020 «Естественное и искусственное освещение».
5. СН 1.03.01-2019 Возведение строительных конструкций зданий и сооружений
6. Р1.03.129-2014 Рекомендации по обустройству строительных площадок при строительстве объектов жилищно-гражданского, промышленного и сельскохозяйственного назначения Утверждены ОАО «Оргстрой» 10.04.2014 и зарегистрированы РУП «Стройтехнорм» 12.02.2014 № 129.
7. ТКП 45-5.01-254-2012 «Основания и фундаменты зданий и сооружений. Основные нормы проектирования»
8. Постановление Министерства труда и социальной защиты Республики Беларусь и Министерства архитектуры и строительства Республики Беларусь от 31 мая 2019 г. №24/33 «Об утверждении Правил по охране труда при выполнении строительных работ»
9. П16-03 к СНБ 5.01.01-99 Земляные сооружения. Основания фундаментов. Производство работ
10. ГОСТ 12.3.003-86 Система стандартов безопасности труда. Работы электросварочные. Требования безопасности
11. СТБ 2089-2010 Строительно-монтажные работы. Сварочные работы. Номенклатура контролируемых показателей качества. Контроль качества работ
12. Специфические требования по обеспечению пожарной безопасности взрывопожароопасных и пожароопасных производств, утв. Постановлением Совета Министров Республики Беларусь от 20 ноября 2019 г. № 779:
13. Постановление Министерства по чрезвычайным ситуациям Республики Беларусь 22.12.2018 №66 Правила по обеспечению промышленной безопасности грузоподъемных кранов
14. Постановление министерства по чрезвычайным ситуациям Республики Беларусь 18 мая 2018 г. № 35 Об установлении норм оснащения объектов первичными средствами пожаротушения
15. Постановление министерства труда и социальной защиты Республики Беларусь Об утверждении Межотраслевых общих правил по охране труда.
16. Правила устройства электроустановок 7 издание
17. ТКП 45-1.03-63-2007 (02250) Монтаж зданий. Правила механизации
18. СН 1.03.03-2019 Снос зданий и сооружений
19. СН 5.08.01-2019 Кровли
20. СП 1.03.01-2019 Отделочные работы
21. СП 1.03.02-2020 Монтаж внутренних инженерных систем зданий и сооружений

Исходными данными для разработки ППР послужили:

- ТНПА;
- утвержденная проектная документация;
- плановые сроки начала и окончания капитального ремонта;
- сведения о возможности привлечения средств механизации со стороны (в порядке аренды, услуг или субподряда);
- сведения о численном и профессионально-квалификационном составе имеющихся в строительной организации бригад и звеньев, их технической оснащенности и возможности использования;
- сведения о наличии в строительной организации технологической и организационной оснастки.

ППР разработан в соответствии с действующими нормами, правилами по производственной санитарии, техники безопасности, а также требованиями по взрывной, взрывопожарной и пожарной безопасности.

2. КРАТКАЯ ХАРАКТЕРИСТИКА СТРОИТЕЛЬНОЙ ПЛОЩАДКИ

Объект расположен по адресу: Минская область, г. Жодино, улица Тимиря-12 и представляет собой многоквартирный жилой дом.

Здание эксплуатируется.

www.razrabotka-ppr.by

3. КРАТКАЯ ХАРАКТЕРИСТИКА ОБЪЕКТА

Краткая характеристика объекта:
Краткая характеристика здания:
Назначение здания - жилой дом;
Число этажей - 4;
Площадь застройки - 637 м2;
Объем здания - 8 522 м3;
Кровля плоская, совмещенная рулонная;
Водоотвод - наружный неорганизованный;
Материал стен - железобетонные панели;
Наличие подвала - с подвалом;
Год постройки 1964.

Проектом предусмотрено:
- разборка существующего кровельного покрытия из рулонных материалов плоской кровли;
- разборка примыканий кровельного покрытия из рулонных материалов плоской кровли;
- разборка существующего основания из цементно-песчаной стяжки под кровельное покрытие из рулонных материалов плоской кровли;
- частичная разборка существующего утеплителя из гравия керамзитового;
- демонтаж отливов, свесов, фартуков из листовой стали;
- демонтаж ж/б плиты покрытия надстройки выхода на кровлю;
- демонтаж существующих люка и двери выхода на кровлю;
- разборка существующей кирпичной надстройки выхода на кровлю;
- разборка зонтов из листовой стали над вентшахтами;
- демонтаж существующих дверных блоков тамбурных и входов в подвал;
- демонтаж существующих заполнений оконных проемов в МОП, цоколе;
- разборка существующих конструкций спусков в подвал;
- разборка существующей отмостки;
- разборка существующего ограждения балконов;
- демонтаж существующих ж/б балконных плит;
- устройство кровельного покрытия из двух слоев наплавляемого рулонного материала по СТБ 1107-98;
- устройство примыканий кровельного покрытия к парапетам, вентшахтам;
- устройство кровельного ограждения;
- устройство водосточной системы;
- возведение кирпичной надстройки выхода на кровлю;
- устройство скатной крыши надстройки из металлопрофиля по СТБ 1382-2003;
- установка люка и двери выхода на кровлю;
- устройство зонтов вентшахт из листовой стали;
- устройство заполнений оконных проемов в МОП, цоколе;
- установка дверных блоков тамбурных и входов в подвал;
- устройство бетонных спусков в подвал;
- устройство козырьков над входами в подвал из профилированных листов по СТБ 1382-2003 по металлическому каркасу;
- устройство фундаментов под балконы;
- устройство балконов по металлическому каркасу;
- устройство бетонной отмостки;
- покраска фасадов;
- замена водомерного узла холодного водоснаожения;
- замена магистральных трубопроводов холодного водоснабжения;
- замена подводок к стоякам и участков стояков холодного водоснабжения в подвальном помещении;
- замена водомерного узла горячего водоснабжения;
- замена магистральных трубопроводов горячего водоснабжения;
- подводок к стоякам и участков стояков горячего водоснаожения в подваль ном помещении;
- замена канализационных труб в подвале;
- замена выпусков канализации до 1 колодца;
- замена магистральных участков трубопроводов и стояков отопления в пре делах подвала.
- устройство коммерческого учета тепловой энергии на систему отопления и горячего водоснабжения многоквартирного жилого дома;
- устройство коммерческого учета водоснабжения многоквартирного жилого дома;
- устройство автоматического управления теплопунктом

www.razrabotka-ppr.by

- устройство передачи данных с прибора учета тепловой энергии по GSM/GPRS - каналу в диспетчерскую службу тепловых сетей;
- устройство передача данных с прибора учета водоснабжения по GSM/GPRS - каналу в диспетчерскую службу АСУ КУП "Жодинский водоканал";
- устройство системы молниезащиты и заземления.

4. СНАБЖЕНИЕ СТРОИТЕЛЬНОЙ ПЛОЩАДКИ МАТЕРИАЛАМИ, КОНСТРУКЦИЯМИ, ОБОРУДОВАНИЕМ

Снабжение строительной площадки материалами, конструкциями, оборудованием выполняется организацией согласно разработанного плана поставок строительных материалов на объект. Поставки материалов на объект складируемых в открытой зоне доставлять объемом на одну смену, мелкогабаритные строительные материалы и инструмент хранятся в закрытом складе.

5. ОБОСНОВАНИЕ РЕШЕНИЙ ПО ПРОИЗВОДСТВУ РАБОТ

Строительство объекта осуществляется в два периода:
-подготовительный
-основной.

До начала производства основных строительно-монтажных работ необходимо выполнить следующие работы подготовительного периода:

1. Установку сигнальных и защитно-охранных ограждений.
2. Установку временных зданий и сооружений согласно схеме устройства бытового городка.
3. Обеспечить временное электроснабжение и водоснабжение согласно данным ПОС.

В основной период строительства осуществляются работы, предусмотренные проектом.

5.1 Подготовительный период

5.1.1 Организация подготовительного периода общие положения

1. До начала строительно-монтажных работ необходимо выполнить следующие мероприятия:
- оформить разрешение (ордер) на производство работ;
- установить временное защитно-охранное ограждение;
- наименование подрядных организаций и номера телефонов указать на бытовых помещениях, щитах ограждения, механизмах, кабельных барабанах и т.д.;
- организовать освещение строительной площадки, рабочих мест и опасных участков;
- установить бункера-накопители для сбора строительного мусора;
- установить переносные стенды со схемами строповки и таблицами масс перемещаемых грузов в местах работы крана;
- оборудовать места для хранения грузозахватных приспособлений и тары;
- обозначить на местности хорошо видимыми знаками границы зон работы кранов и опасных зон;
- установить стенд, оборудованный противопожарным инвентарем, согласно норм, утвержденных местными органами.
- установить бытовые помещения

2. Исполнитель работ должен обеспечивать доступ на территорию стройплощадки и возводимого объекта представителям застройщика (заказчика), органам государственного контроля (надзора), авторского надзора и местного самоуправления; предоставлять им необходимую документацию.

3. Исполнитель работ обеспечивает безопасность работ для окружающей природной среды, при этом:
- обеспечивает уборку стройплощадки и прилегающей к ней пятиметровой зоны; мусор и снег должны вывозиться в установленные органом местного самоуправления места и сроки;
- производство работ в охранных заповедных и санитарных зонах выполняет в соответствии со специальными правилами;
- не допускает несанкционированной вырубки древесно-кустарниковой растительности;
- не допускает выпуск воды со строительной площадки без защиты от размыва поверхности;
- выполняет обезвреживание и организацию производственных и бытовых стоков;
- выполняет работы по мелиорации и изменению существующего рельефа только в соответствии с согласованной органами госнадзора и утвержденной проектной документацией.

4. В случае обнаружения в ходе работ объектов, имеющих историческую, культурную или иную ценность, исполнитель работ приостанавливает ведущиеся работы и извещает об обнаруженных объектах учреждения и органы, предусмотренные законодательством.

5. Временные здания и сооружения для нужд строительства возводятся (устанавливаются) на строительной площадке специально для обеспечения строительства и после его окончания подлежат ликвидации.

6. Временные здания и сооружения, а также отдельные помещения в существующих зданиях и сооружениях, приспособленные к использованию для нужд строительства, должны соответствовать требованиям

www.razrabotka-ppr.by

технических регламентов и действующих до их принятия строительных, пожарных, санитарно-эпидемиологических норм и правил, предъявляемым к бытовым зданиям и сооружениям.

7. Исполнитель работ обеспечивает складирование и хранение материалов и изделий в соответствии с требованиями стандартов и ТУ на эти материалы и изделия.

Если выявлены нарушения установленных правил складирования и хранения, исполнитель работ должен немедленно их устранить. Применение неправильно складированных и хранимых материалов и изделий исполнителем работ должно быть приостановлено до решения вопроса о возможности их применения без ущерба качеству строительства застройщиком (заказчиком) с привлечением, при необходимости, представителей проектировщика и органа государственного контроля (надзора).

8. В темное время суток освещение рабочих мест должно быть не менее 30 Люкс, освещенность строительной площадки – не менее 10 Лк в соответствии с ГОСТ 12.1.046-2014. Освещенность должна быть равномерной, без слепящего действия осветительных приборов на работающих. Производство работ в неосвещенных местах не допускается.

9. Металлические ограждения места работ, полки и лотки для прокладки кабелей и проводов, корпуса оборудования, машин и механизмов с электроприводом должны быть заземлены (занулены) согласно действующим нормам сразу после их установки на место до начала каких-либо работ.

10. В целях противопожарной безопасности у площадки разгрузки а/транспорта и в зоне бытового городка устроить противопожарный стенд со всем необходимым инвентарем, ящик с песком и бочку с водой.

11. Материалы, изделия, конструкции и оборудование при складировании на строительной площадке и рабочих местах должны укладываться следующим образом:

- Трубы диаметром до 300 мм – в штабель высотой до 3 м на подкладках и с прокладками с концевыми упорами;

12. Складирование других материалов, конструкций и изделий следует осуществлять согласно требованиям стандартов и технических условий на них.

13. Между штабелями (стеллажами) на складах должны быть предусмотрены проходы шириной не менее 1 м.

Прислонять (опирать) материалы и изделия к заборам, деревьям и элементам временных и капитальных сооружений не допускается.

14. Территория строительной площадки во избежание доступа посторонних лиц должна быть ограждена. Высота ограждения строительной площадки должна быть не менее 2 м, а участков работ – не менее 1,2 м.

15. Зеленые насаждения, не подлежащие вырубке, выгородить оградой. Стволы отдельно стоящих деревьев предохранять от повреждений путем обшивки пиломатериалами высотой не менее 2 метра.

16. Запрещается складировать материалы между деревьями и ближе 1 метра от проекции кроны деревьев в плане.

5.1.2 Вырубка деревьев и кустарников

Запрещается вырубка и пересадка древесной и кустарниковой растительности, не предусмотренная проектом. Зеленые насаждения, не подлежащие вырубке, должны быть выгорожены оградой, а стволы отдельно стоящих деревьев, в целях предохранения от повреждений обшить пиломатериалами на высоту не менее 2,0 м.

Отходы и строительный мусор должны своевременно вывозиться для дальнейшей утилизации. Захоронение бракованных изделий и конструкция запрещается. Сжигание горючих отходов и строительного мусора на участке строительства запрещается.

5.1.3 Устройство временного защитно-охранного ограждения

При производстве работ соблюдать требования:

СН 1.03.04-2020 Организация строительного производства

Постановление министерства труда и социальной защиты республики Беларусь и министерства архитектуры и строительства республики Беларусь от 31 мая 2019 г. № 24/33 Об утверждении Правил по охране труда при выполнении строительных работ

Конструкцию временного ограждение принять согласно требований СН 1.03.04-2020 п. 4.13 для ограждения бытового городка

Ограждения мест производства работ должны иметь надлежащий вид: очищены от грязи, промыты, не иметь проемов, не предусмотренных проектом, поврежденных участков, отклонении от вертикали, посторонних наклеек, объявлений и надписей, обеспечивать безопасность дорожного движения. По периметру ограждений установлено освещение.

5.1.4 Установка бытовых помещений.

Технические требования к размещению бытовых строений:

- бытовые и производственные (складские) строения (сооружения) размещаются на свободной территории и не препятствуют движению транспорта и пешеходов:

www.razrabotka-ppr.by

- бытовые и производственные (складские) строения располагаются на спланированной площадке с отводом поверхностных вод;
- бытовые, производственные (складские) строения должны иметь надлежащий внешний вид. не иметь посторонних наклеек, объявлений. надписей, промыты, очищены от грязи, окрашены красками устойчивыми к неблагоприятным погодным условиям.

Доставка передвижных вагончиков осуществляется на жесткой сцепке.

Согласно Специфическим требованиям по обеспечению пожарной безопасности взрывопожароопасных и пожароопасных производств, утв. Постановлением Совета Министров Республики Беларусь от 20 ноября 2019 г. № 779:

Следует соблюдать противопожарные разрывы на строительной площадке между объектом строительства, зданиями и сооружениями, площадками для хранения горючих веществ, строительных материалов и конструкций, отходов и мусора, оборудования:

18 метров- от мест хранения горючих веществ, строительных материалов и конструкций, отходов и мусора, оборудования, от групп мобильных (инвентарных) зданий и сооружений, в том числе от отдельных мобильных (инвентарных) зданий и сооружений;

24 метра - от мест хранения пустой тары из-под легковоспламеняющихся и горючих жидкостей.

5.2 Основной период

Все работы производить в строгом соблюдении требований:

Постановление министерства труда и социальной защиты республики Беларусь и министерства архитектуры и строительства республики Беларусь от 31 мая 2019 г. № 24/33 Об утверждении Правил по охране труда при выполнении строительных работ

СН 1.03.04-2020 Организация строительного производства

СН 1.03.01-2019 Возведение строительных конструкций зданий и сооружений

СН 1.03.03-2019 Снос зданий и сооружений

СН 5.08.01-2019 Кровли

СП 1.03.01-2019 Отделочные работы

СП 1.03.02-2020 Монтаж внутренних инженерных систем зданий и сооружений

5.2.1 Выбор монтажных кранов.

Согласно графической части таблица “Массы поднимаемых грузов”.

И данным по механизации организации

Принимаем автомобильный кран КС-55713-6К-3 гп. 25тн рабочий вылет крана принимаем до 14 м

www.razrabotka-ppr.by

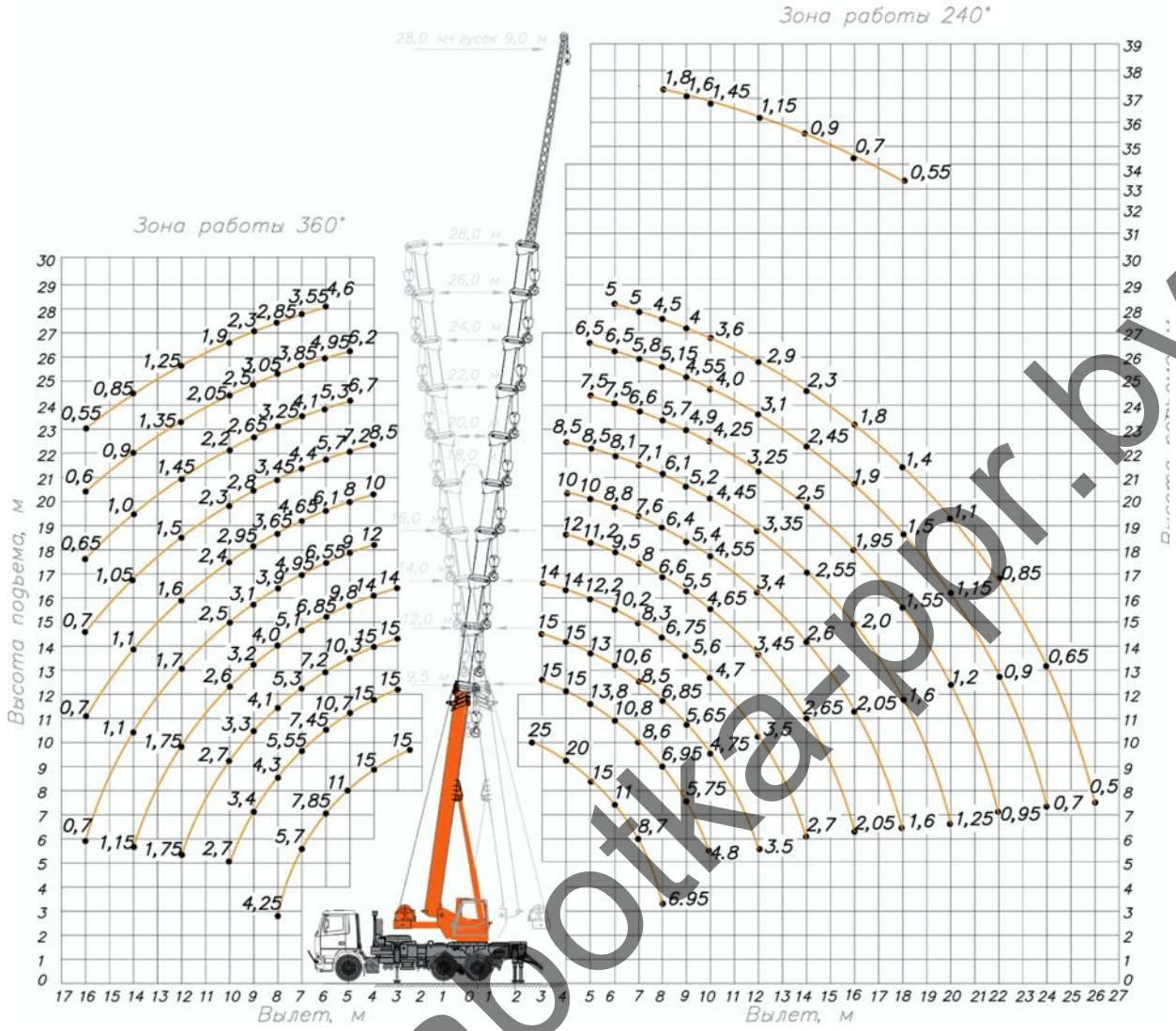

Рис. 7.2.2 Грузовые характеристики крана

5.2.2 Обоснование выбора основных строительных машин.

Разработка грунта при устройство фундаментов под балконы осуществляется экскаватором ЭО-2621В3 0.25м3

Работы по ремонту фасаду в местах где нет возможности работать с лесов выполняются с автогидроподъемника FUG-28.

Перемещение грунта, обратная засыпка погрузка грунта и мусора самосвал осуществляется погрузчиком Амкодор 435С

Подвозка материалов осуществляется бортовым автомобилем МАЗ 543205

Монтажные работы, демонтажные работы, подача материалов на кровлю, спуск мусора с кровли производить краном КС-55713-6К-3 гп. 25тн

Перевозка грунта осуществляется самосвалами МАЗ 5516

Подвозка бетонной смеси осуществляется автобетоносмесителем СБР260А

Уплотнение грунта обратной засыпки производится виброплитой Hamer X-140

Уплотнение бетонной смеси осуществляется при помощи глубинного вибратора ИВ-75

5.2.3 Расчет опасной зоны работы крана

Так как работы производятся на минимальной высоте принимает опасную зону крана согласно требований Постановления Министерства труда и социальной защиты Республики Беларусь и Министерства архитектуры и строительства Республики Беларусь от 31 мая 2019 г. №24/33 «Об утверждении Правил по охране труда при выполнении строительных работ» Приложение 2

При работе краном

L+6м

Где L – рабочий вылет крана.

При падении грузов с кровли или лесов составляет 4,7м

www.razrabotka-ppr.by

5.2.4 Демонтаж элементов конструкций здания

Работы выполнять в соответствии с СН 1.03.03-2019

До начала производства демонтажных работ следует:

- получить у технического заказчика разрешение на демонтажные работы:
- получить у технического заказчика документы, удостоверяющие отключение коммуникаций при необходимости;
- издать приказ по организации, определяющий порядок производства работ на строительной площадке в каждую смену;
- назначить ответственных за производство работ, противопожарную безопасность, электробезопасность.
- обеспечить отсутствие посторонних лиц в зоне производства работ.

Разборка зданий и сооружений производится в последовательности сверху вниз, обратной монтажу конструкций и элементов.

Одновременное выполнение работ в двух и более уровнях по одной вертикали не допускается. Исключение составляют случаи наличия защитных перекрытий. предусмотренных в проекте.

Разборка зданий и сооружений производится таким образом, чтобы удаление одних элементов не вызвало обрушения других.

Для обеспечения устойчивости остающихся конструкций, особенно при реконструкции производственных объектов, необходимо до начала разборки иметь от проектной организации расчет прочности и пространственной устойчивости остающихся после демонтажа конструкций каркаса.

В случае возникновения сомнений в устойчивости конструкций, демонтажные работы прекращаются и продолжаются только после выполнения соответствующих мероприятий по укреплению конструкций и получения разрешения от лица, руководящего работами на объекте.

5.2.5 Демонтаж элементов отделки и заполнения проемов

Работы выполнять в соответствии с СН 1.03.03-2019

Оконные рамы с остеклением вынимают из коробок. Не разбивая стекла, рамы переносят на площадку (помещение) временного хранения, где над контейнером производят отделение стекла. Стекольный бой в контейнере перемещают на территорию строительной площадки в зону складирования для последующей утилизации.

Двери снимают с петель и переносят на площадку (помещение) временного хранения. Туда же переносят демонтированные оконные и дверные коробки.

Отсортированные и временно хранящиеся на площадках (помещениях) материалы загружают в контейнеры.

В последующем большегрузные контейнеры с загруженными материалами вывозят со строительной площадки для утилизации.

5.2.6 Демонтаж балконных плит

Все работы выполнять, строго соблюдая требования СН 1.03.03-2019 и правил по охране труда в строительстве.

До начала производства работ выгородить опасную зону производства работ сигнальным ограждением.

До начала производства работ на балконах установить на кровле анкерные страховочные приспособления инвентарного типа.

Работу производить только после испытания страховочных приспособлений.

Работы по разборке балконов выполнять с установленных рядом с балконами лесов.

Работы производить с помощью ручного инструмента. Спуск мусора осуществлять по строительным рукавам или с помощью электролебедки. Сбрасывать мусор запрещается.

Демонтаж плиты про взводить с помощью отбойных молотков поэлементно. Под плитой натянуть сеть, которая не допустит падения мелких частей бетона. Бетон сразу же должен удалятся с плиты. Бетон начинать выдалбливать от внешнего края плиты двигаясь к консольной части.

Стоять на плите во время демонтажа или находится под плитой запрещено.

После того, когда весь бетон будет выдолблен срезается поэлементно арматура и спускается по строительному рукаву.

Порядок демонтажа сверху вниз от верхних балконов к нижним.

В случае неудобства работ с лесов применить автовышку.

5.2.7 Разборка плоской кровли

Работы выполнять в соответствии с СН 1.03.03-2019

Работы ведут вдоль пролета, начиная с самой высокой отметки, с использованием легких ломов и лопаточных приспособлений.

www.razrabotka-ppr.by

Разбираемый материал загружают в бадьи (контейнеры) и по мере накопления спускают с помощью автомобильного крана.

Кровельное покрытие из рулонных материалов без утеплителя отрывают от основания и затем последовательно кусками отрезают ножницами.

Для разборки битумно-рубероидного кровельного ковра используют следующий комплект механизмов и оборудования: механизм разборки кровельного ковра, механизм отделения кровельного ковра от основания, технические средства транспортирования кровельных отходов к механизму опускания с крыши, механизм опускания кровельных отходов с крыш зданий и сооружений.

Разборку элементов крыши на высоте более 1,3 м выполняют с переносных подмостей, опирающихся на перекрытие.

Разборку кровли производить захватками. Не допускается оставлять открытые участки кровли без присмотра. С целью защиты нижележащих этажей от затопления укрывать открытые участки плотным гидроизоляционным материалом.

5.2.8 Демонтаж внутренних инженерных систем

Работы выполнять в соответствии с СН 1.03.03-2019

Демонтажу подлежат внутренние инженерные системы согласно проектной документации.

Газовые и электрические плиты, санитарно-техническое оборудование (ванны, раковины, умывальники, унитазы, смывные бачки), нагревательные приборы систем центрального отопления, водозаборные краны и другие элементы инженерного оборудования отсоединяют от внутренних сетей, сортируют по назначению и типам и переносят на площадку (помещение) временного хранения.

Разборку систем электроснабжения начинают со снятия осветительных приборов (плафонов, патронов, выключателей, розеток), электрощитов со счетчиками и др. Затем демонтируют провода в коробах и внутренних каналах с последующим их сматыванием в бухты.

Металлические трубы изношенных внутренних инженерных сетей (водопровода, газа, отопления) разрезают на части при помощи ручной электрической угловой отрезной машинки и переносят на площадку (помещение) временного хранения.

5.2.9 Демонтаж элементов отмостки

Демонтажные работы производить с помощью отбойных молотков.

Погрузку боя осуществлять в контейнеры вручную.

5.2.10 Разборка кирпичных конструкций

Кирпичные стены зданий, сложенные на известковом растворе, разбирают по плоскостям отдельных кирпичей.

Кирпичные стены зданий, сложенные на цементном и цементно-известковом растворе, при разборке разламывают на отдельные глыбы.

В стесненных условиях кирпичные стены в зависимости от прочности кладки и толщины стены разбирают по горизонтали, при высоте до 3 рядов кирпичной кладки — с применением ручных машин (отбойных молотков, дискофрезерных машин) и разнообразного ручного инструмента (ломов, кувалд, клиньев и др.).

Кирпичные продольные стены, сложенные на слабых растворах, разбирают без разделения вертикальными бороздами и отделения от поперечных стен. Места вертикального членения стен намечают так, чтобы рассечка не вызывала их преждевременное обрушение. Для рассечки используют оконные и дверные проемы. Стены рассекают отбойными молотками, а металлические связи — автогеном. До рассечки стены обвязывают тросом, привязывая один конец к верхней консольной части стены, а другой — к трактору самозатягивающимся узлом. Натягивая трактором трос, производят обрушение стены. Длину троса устанавливают таким образом, чтобы его рабочая часть соответствовала двойной высоте обрушаемых стен. Конец троса закрепляют кольцевой вязкой за простенок нижней части стены по центру обрушаемого участка и через верх стены перебрасывают к трактору.

Для строповки кирпичных блоков применяют захваты грейферного типа, а также различные штыри и накладки.

Для перемещения кирпичных блоков вниз используют грузовые лифты, закрытые деревянные желоба. Блоки от места разборки к лифту (желобу) транспортируют с помощью тачек.

Разборку кирпичных стен осуществляют с лесов или инвентарных подмостей.

5.2.11 Производство демонтажных, монтажных и ремонтно-строительных работ в условии эксплуатируемого жилого дома.

Производство строительных работ в эксплуатируемом здании на время работ требует обязательного выполнения следующих дополнительных мероприятий:

- администрация подрядной организации должна провести организационное собрание, на котором жильцы будут ознакомлены с намечаемыми работами, характером и сроками их выполнения;

www.razrabotka-ppr.by

- исключить проникновение посторонних лиц в места проведения строительных работ, путем выполнения ограждения опасных зон; предусмотреть защиту оконных проемов при проведении работ; исключить попадание материалов на проходы и проезды при пожаре;
- обеспечить бесперебойное функционирование водо- и энергоснабжения здания, а также объектов благоустройства;
- обеспечить восстановление и ремонт используемых площадей и объектов после полного окончания работ.
- До начала производства работ оформить акт-допуск для производства строительно-монтажных работ на территории организации, по форме согласно Приложению 3 согласно Правилам по охране труда при выполнении строительных работ.
- Организация и выполнение работ в строительном производстве должны выполняться при строгом соблюдении требований Правил по охране труда при выполнении строительных работ ,
- опасные для людей зоны необходимо обозначить знаками безопасности и надписями установленной формы.
- зоны постоянно действующих опасных производственных факторов, во избежание доступа посторонних лиц, должны быть ограждены защитными ограждениями.
- указанные зоны в темное время суток должны быть освещены в соответствии с действующими нормами.
- участки территории вблизи строящегося здания (зона возможного падения предметов) на время производства работ ограждаются защитным ограждением высотой 2,0 м со знаками и надписями установленной формы, с обеспечением мероприятий исключающих доступ посторонних лиц в указанную зону.
- Оконные проемы должны быть защищены от повреждений, применить щиты из листов фанеры закрепленных на всю ширину оконного проема.
- До начала производства работ на балконах жильцы квартир должны быть оповещены о предстоящих работа.
- До начала производства работ на балконах требуется заблокировать доступ жильцов на балкон с помощью защитных щитов.
- Запрещается сбрасывать мусор с балконов или кровли.

Монтаж и установка в эксплуатацию машин и механизмов, электрической лебедки, вести в соответствии с паспортом и инструкцией завода-изготовителя. Опасные зоны работающих машин и механизмов должны быть ограждены.

Работам во всех случаях должны предшествовать работы по предельно-возможной разгрузке элементов конструкций от воздействия дополнительных - случайных, временных, эксплуатационных и т.п. нагрузок. В процессе производства работ не следует нагружать ремонтируемые конструкции без соответствующего обоснования.

Режим работы строителей на объекте: с 8-00 до 17-00. Обед с 12-00 до 13-00. Выходные дни – суббота и воскресенье.

5.2.12 Пробивка отверстий в конструкциях

Все работы выполнять с соблюдением требований Правил по охране труда при выполнении строительных работ.

Работу производить с использованием средств индивидуальной защиты.

Во время производства работ обеспечить отсутствие посторонних лиц в зоне производства работ.

Пробивку отверстий выполнять с помощью перфоратора.

Строительный мусор выносить в контейнеры или в на площадки складирования и вывозить по мере накопления.

5.2.13 Земляные работы по устройству ям под фундаменты

Все работы следует производить с учетом требований:

Постановления Министерства труда и социальной защиты Республики Беларусь и Министерства архитектуры и строительства Республики Беларусь от 31 мая 2019 г. №24/33 «Об утверждении Правил по охране труда при выполнении строительных работ»

П16-03 к СНБ 5.01.01-99 Земляные сооружения. Основания фундаментов. Производство работ

При производстве работ соблюдать требования инструкций по охране труда Республики Беларусь.

До начала разработки ям под фундаменты должны быть выполнены следующие работы:

— установка сигнального ограждения зоны производства работ

— демонтированы старые фундаменты;

Разработку грунта производить экскаватором.

Доработка грунта производится вручную.

www.razrabotka-ppr.by

5.2.14 Производство арматурных работ

Все работы выполнять в соответствии с требованиями СН 1.03.01-2019 Возведение строительных конструкций, зданий и сооружений.

Арматурная сталь и сортовой прокат, арматурные изделия и закладные элементы должны соответствовать проектной документации и требованиям ТНПА.

Установка арматурных изделий в опалубку должна осуществляться в соответствии с проектной документацией.

Стыковые соединения рабочей вертикальной арматуры диаметром от 20 до 40 мм монолитных фундаментов и вертикальных монолитных конструкций (колонны, диафрагмы жесткости, стены и др.) следует выполнять с использованием муфт по СТБ 2152. Соединение вышеуказанной арматуры внахлест не допускается.

Заготовку стержней мерной длины, изготовление ненапрягаемых арматурных изделий, а также заготовку, установку и натяжение напрягаемой арматуры следует выполнять в соответствии с проектной и технологической документацией и требованиями ТНПА.

Бессварочные и сварные соединения следует выполнять в соответствии с проектной документацией и требованиями ТНПА.

При вязке крестообразных соединений стержней арматуры вязальной проволокой стержни должны быть расположены во взаимно перпендикулярных направлениях. При этом типы применяемых узлов проволоки должны соответствовать ГОСТ 10922 (приложение Ж). Для крестообразных соединений стержней арматуры допускается применять соединительные элементы (пружинные фиксаторы, скрепки) промышленного изготовления.

Для обеспечения проектной толщины защитного слоя бетона необходимо применять пластмассовые фиксаторы. Применение в качестве фиксаторов деревянных брусков, кусков бетона не допускается. Допускается применение специально изготовленных бетонных фиксаторов, которые должны надежно фиксироваться к рабочей арматуре. При этом размеры данных бетонных фиксаторов и их расположение должны соответствовать технологической документации на возведение соответствующих железобетонных конструкций.

Выполнение сварочных работ в построечных условиях вблизи опалубки допускается только при необходимости при условии обеспечения сохранности опалубки.

При армировании конструкций отклонения показателей качества установки арматуры и толщины защитного слоя бетона не должны превышать предельно допустимых значений, установленных в таблице 7.2. СН 1.03.01-2019

Арматурные стержни и закладные изделия до укладки в опалубку должны быть очищены от ржавчины и загрязнений.

5.2.15 Опалубочные работы

Опалубка должна соответствовать требованиям СТБ 1110 и обеспечивать проектную форму, геометрические размеры и качество поверхности возводимых конструкций в пределах установленных допусков.

Опалубочные работы следует выполнять в соответствии с технологической документацией.

Применение опорных элементов опалубки (башни, телескопические стойки, раскосы, клееные опалубочные балки и т. п.), при отсутствии у поставщика или изготовителя паспортных данных по их несущей способности и устойчивости, не допускается.

Для сложных объектов технологию возведения опалубки должна разрабатывать проектная организация в составе проектной документации или, при необходимости, привлекать для ее разработки научно-исследовательские организации, специализирующиеся поданному виду работ.

Опалубка должна обеспечивать устройство рабочих и температурно-осадочных (деформационных) швов в соответствии с проектной документацией и требованиями ТНПА. Монтаж опалубки перекрытия на основе телескопических стоек без временного раскрепления стоек треногами или другими элементами не допускается.

Скорость бетонирования монолитных конструкций определяют в зависимости от несущей способности опалубки и бокового давления на нее бетонной смеси.

Опорные элементы опалубки, такие как телескопические стойки, опорные башни, балки, тяжи, подкосы и т. п., устанавливают в соответствии с инструкцией производителя. Точность установки в проектное положение каждого отдельного элемента определяется технической документацией на опалубку.

Точность установки опалубки, а также допустимая прочность бетона при распалубке должны соответствовать требованиям, приведенным в таблице 7.1. СН 1.03.01-2019

Установка опалубки и наблюдение за ней до демонтажа должны сопровождаться геодезическим контролем. Установленная опалубка должна быть принята по акту согласно СН 1.03.02.

Демонтаж опалубки производится только при достижении бетоном распалубочной прочности способом, исключающим образование дефектов в конструкции.

Монтаж и демонтаж опалубки при скорости ветра более 15 м/с и применение элементов опорной системы опалубки с дефектами и повреждениями не допускается.

www.razrabotka-ppr.by

5.2.16 Требования к производство бетонных работ

Все работы выполнять в соответствии с требованиями СН 1.03.01-2019 Возведение строительных конструкций, зданий и сооружений.

Доставка бетонной смеси осуществляется автобетоносмесителем. Бетонирование осуществляется по желобу.

Подбор составов бетонных смесей, их приготовление, доставку, укладку и уход следует производить в соответствии с требованиями проектной и технологической документации и, при необходимости, с использованием соответствующих рекомендаций, разработанных и утвержденных в установленном порядке.

Состав и порядок приготовления бетонной смеси на объекте строительства должны обеспечивать получение заданных в проектной документации показателей в каждом замесе. Правила приемки, методы контроля и способы транспортирования бетонной смеси должны соответствовать требованиям ТНПА.

Перед укладкой бетонной смеси должны быть проверены и приняты по акту скрытых работ подготовленные основания, правильность установки и закрепления опалубки, проемообразователей, арматурных изделий, закладных деталей и фиксаторов защитного слоя, электрических коробок и пластмассовых трубок для прокладки электрических проводов. Необходимо обеспечить герметичность подсоединения пластмассовых трубок к опалубке для предотвращения попадания в них бетонной смеси.

Бетонные основания, горизонтальные, вертикальные и наклонные поверхности рабочих швов, опалубка и арматура должны быть очищены от мусора, грязи, масел, снега и льда, цементной пленки, ржавчины. Непосредственно перед укладкой бетонной смеси очищенные поверхности, при необходимости, должны быть промыты водой и просушены струей воздуха.

Подбор состава бетона, приготовление и доставку бетонных смесей на объект, уход за бетоном следует производить в соответствии с требованиями ТНПА.

Для обеспечения качественной укладки и уплотнения бетонной смеси в армированных конструкциях применяются литые модифицированные бетонные смеси подвижностью от 15 до 20 с в соответствии с ТНПА. Для приготовления литых бетонных смесей следует применять пластифицирующие добавки и ускорители твердения.

Транспортирование и подачу бетонной смеси на объекте строительства следует осуществлять специализированными средствами, обеспечивающими сохранение заданных показателей смеси. Доставка бетонной смеси осуществляется автобетоносмесителем. Добавление воды на месте укладки бетонной смеси для увеличения ее подвижности не допускается.

Требования к составу бетонной смеси, транспортируемой по бетоноводам, приведены в таблице 7.3. СН 1.03.01-2019

Транспортирование подвижных и литых смесей необходимо осуществлять в автобетоносмесителях.

При применении автобетононасосов с распределительной стрелой или стационарных бетононасосов следует предусматривать следующие мероприятия:

— доставку бетонной смеси осуществлять только в автобетоносмесителях;

— технологические перерывы при перекачивании не должны превышать 15-20 мин;

— при перерывах в работе более 20 мин осуществлять промывку и очистку бетононасоса и бетоноводов;

— при подготовке бетононасоса к работе следует осуществлять смазку бетоновода путем перекачивания первой порции высокоподвижной бетонной смеси или раствора;

— в зимних условиях бетононасос и бетоновод должны быть утеплены;

— бетонная смесь должна быть удобоперекачиваемой по бетоноводу и участкам местных сопротивлений (колена, сужающиеся конусы), без расслоения и пробкообразования. Подбор составов удобоперекачиваемых бетонных смесей производится строительной и заводской лабораториями.

При выборе материалов для приготовления смесей для бетононасосного транспорта и назначения рабочих составов следует учитывать следующее ограничение: не допускается применять цементы с ложным схватыванием. Время начала схватывания цемента должно быть не менее продолжительности бетонирования одной захватки.

Бетонную смесь следует укладывать в конструкции горизонтальными слоями одинаковой толщины без разрывов, с последовательным направлением укладки в одну сторону во всех слоях. Толщина укладываемого слоя должна быть установлена в зависимости от степени армирования конструкции и применяемых средств уплотнения. Бетонную смесь в опалубку перекрытия укладывают одним слоем без перерывов.

При уплотнении бетонной смеси не допускается опирание вибраторов на арматуру и закладные изделия, тяжи и другие элементы крепления опалубки.

Вибрирование бетонной смеси производят до появления на ее поверхности блеска и прекращения ее осаждения. С особой тщательностью необходимо провибрировать первый (нижний) слой во всех конструкциях.

Процесс бетонирования не должен прерываться, особенно для конструкций с требуемой категорией лицевой поверхности.

Технологический перерыв при укладке допускается до начала схватывания бетонной смеси нижележащего слоя. При продолжительных перерывах необходимо устраивать рабочие швы в соответствии с ТНПА. Перед продолжением работ по бетонированию стен, колонн и перекрытий необходимо очистить стенки опалубки и арматуру от засохшего бетона, смочить водой поверхность бетона, который был залит

www.razrabotka-ppr.by

ранее и уже затвердел. Это предохранит бетонную смесь от излишней потери воды и улучшит сцепление между старым и новым бетоном.

Поверхность бетона на границе рабочих швов, устраиваемых при укладке бетонной смеси с перерывами, должна быть перпендикулярна оси бетонируемых колонн и балок, поверхности плит и стен. Возобновление бетонирования допускается производить по достижении бетоном прочности не менее 1,5 МПа.

Уплотнение бетонной смеси в опалубке производят внутренними глубинными вибраторами.

Размер вибратора определяется формой и размерами монолитных конструкций. Необходимый размер внутреннего вибратора зависит от требуемой степени уплотнения бетонной смеси и величины зазора для вибратора.

При уплотнении бетонной смеси не допускается опирание вибраторов на арматуру и закладные изделия, тяжи и другие элементы крепления опалубки.

При погружении вибратора в бетонную смесь должно обеспечиваться углубление его в ранее уложенный слой на 5-10 см.

Шаг перестановки вибраторов:

— глубинных — должен составлять не более полуторного радиуса их действия;

— поверхностных —должен обеспечивать перекрытие площадкой вибратора не менее чем на 100 мм границы провибрированного участка.

Вибрирование производится до появления на поверхности бетонной смеси блеска и прекращения ее оседания. С особой тщательностью необходимо провибрировать первый (нижний) слой во всех конструкциях.

Продолжительность перерыва между укладкой смежных слоев бетонной смеси без образования рабочего шва не должна превышать срок начала схватывания бетонной смеси предыдущего слоя. Сроки начала схватывания бетонных смесей определяет строительная лаборатория.

Расстояние между точками вибрации (таблица 7.4) СН 1.03.01-2019 выбирают таким образом, чтобы уплотняемые области бетонной смеси пересекались.

При уплотнении тонкого слоя бетонной смеси вибратор следует опускать под наклоном. Наклон и направление укладки бетонной смеси должны совпадать.

Следует избегать контакта арматуры с вибратором более 5 с. В противном случае цементное молоко, насыщенное водой, собирается вокруг арматуры, что ухудшает сцепление арматуры и бетона. Кроме того, в этом случае в затвердевшем бетоне могут образоваться трещины над горизонтальными стержнями арматуры.

При виброуплотнении бетонной смеси плит перекрытия толщину плиты контролируют стержневым шаблоном и поверхность разравнивают деревянной гладилкой.

При укладке и уплотнении бетонной смеси необходимо соблюдать требования таблицы 7.5. СН 1.03.01-2019

5.2.17 Каменные работы

Все работы выполнять в соответствии с требованиями:

Постановления Министерства труда и социальной защиты Республики Беларусь и Министерства архитектуры и строительства Республики Беларусь от 31 мая 2019 г. №24/33 «Об утверждении Правил по охране труда при выполнении строительных работ»

СН 1.03.01-2019 Возведение строительных конструкций зданий и сооружений

Кладка стен осуществляется с подмостей.

Подмости до установки их на объекте должны быть снабжены паспортом организации-изготовителя и испытаны в течении 15 минут под нагрузкой, превышающей расчетную в 2,6 раза. О результатах испытаний должен быть составлен акт.

Доставка кирпича на объект осуществляется в специально оборудованных бортовых машинах на поддонах. К партии должен прилагаться документ, удостоверяющий качество строительной продукции. При погрузке, транспортировании и выгрузки кирпича должны быть приняты меры, обеспечивающие их сохранность от механических повреждений. Погрузка и выгрузка кирпича должна производиться механизированным способом с помощью такелажных приспособлений. Разгрузку кирпича с автомашины на склад выполняет звено такелажников – 3 человека в следующей последовательности: двое такелажников стоя в кузове автомашины, стропуют поддоны с кирпичом.

Третий такелажник принимает поддоны кирпича и устанавливает их на площадку для складирования. Затем расстроповывает поддоны, отводя стропы в стороны, и подаѐт сигнал машинисту поднять стропа и возвратить их на место разгрузки кирпича.

Подачу кирпича со склада на рабочее место будем осуществлять на поддонах с помощью контейнера-захвата в следующем порядке: на поддон с кирпичами, находящийся на складе, с помощью крана надевается контейнер-захват, дуги которого заводят под поддон, после чего поддон подаѐтся на рабочее место каменщиков.

Процесс кладки состоит из отдельных последовательно выполняемых операций:

- установка и перестановка причалки, порядовки,
- подача и укладка кирпича на предварительно подготовленную растворную постель,

www.razrabotka-ppr.by

- проверка правильности укладки кирпича с помощью отвеса, правила, уровня, порядовки и теодолита.

Кладку стен из кирпича необходимо начинать с установки угловых и промежуточных порядовок. Раствор при кладке из кирпича расстилается не на всю ширину стены, а с наружной и внутренней стороны по 15 см. шириной, что позволяет снизить теплопотери через горизонтальные швы. При кладке отсутствуют вертикальные швы, из за рельефной формы боковой поверхности. Вблизи колонн и на углах наружных стен раствор стелется на всю ширину, для увеличения прочности. Примыкание стен к колоннам должно армироваться и пристреливаться через закладные детали к колоннам.

Организация рабочего места каменщика. Кирпич и раствор необходимо размещать так, чтобы у каменщиков не было непроизводительных движений и работа выполнялась с минимальными затратами труда. Каменщику вдоль стены отводится рабочая зона шириной 600мм.

Запас кирпича на рабочем месте должен соответствовать 2-х – 4-х часовой потребности. Раствор должен подаваться на рабочее место за 10-15 минут до начала кладки. А в дальнейшем материалы подаются по мере их расходования.

Запрещается производство работ по кладке или облицовке наружных стен многоэтажных здании во время грозы, снегопада, тумана, исключающих видимость в пределах фронта работ, и при скорости ветра 15 м/с и более.

5.2.18 Монтаж балконов

Монтаж балконов следует начинать только после обратной засыпки фундаментов.

Монтаж каркаса выполнять снизу вверх.

Подача материалов каркаса осуществляется краном.

Сварочные работы производятся с автовышки.

После устройства каркаса производится монтаж жб плит. Монтаж жб плит производить краном. Работы на высоте производятся с лесов и автовышки. При работе с лесов обязательно использовать инвентарное страховочное приспособление для промышленного альпинизма закрепленное на кровле.

5.2.19 Сварочные работы

Сварочные работы производят при помощи сварочного аппарата ручной дуговой сваркой.

Все работы производить в соответствии с требованиями СН 1.03.01-2019 Возведение строительных конструкций зданий и сооружений, а также ГОСТ 12.3.003-86 , СТБ 2089-2010

Поверхность сварных соединений должна быть гладкой, мелкочешуйчатой, не должна иметь подрезов, недоваров, пор и других видимых дефектов. Сварщик, ведущий сварку, ставит клеймо на заваренные им стыки и заносит данные о выполнении сварочных работ в журнал. При сварке нарушается заводское антикоррозионное покрытие закладных деталей. В проектной документации указывается, каким образом необходимо восстановить антикоррозионную защиту. Защита металла происходит электрохимическим способом, заключающимся в том, что на поверхность металла наносят покрытие из расплавленного металла (цинк), который имеет более отрицательный потенциал, чем сталь.

К сварке металлоконструкций следует приступать после приемки сборочных работ руководителем сварочных работ.

Последовательность выполнения сварных швов должна быть такой, чтобы деформации конструкции были минимальные и предотвращалось появление трещин в сварных соединениях.

Сварку всех узлов металлоконструкций, в том числе особо сложных (двутавровых балок большого сечения, монтажных стыков подкрановых балок, узлов соединения балок с колонами), следует выполнять согласно ППСР и технологической карте, в которых должны быть указаны последовательность наложения швов и приемы, обеспечивающие минимальные деформации и остаточные напряжения в конструкциях.

В зоне производства сварочных работ следует систематически контролировать скорость ветра. Допустимую скорость ветра в зоне сварки необходимо указывать в ППР или ППСР. При превышении допустимой скорости ветра более чем 2 м/с сварка должна быть прекращена или устроены соответствующие защитные укрытия.

Сварка должна производиться при стабильном режиме. Колебания величины напряжения в сети, к которой подключается сварочное оборудование, не должны превышать ±5 %.

Последовательность выполнения сварных соединений металлоконструкций и схема выполнения каждого сварного шва в отдельности должны соблюдаться в соответствии с указаниями ППР или ППСР, исходя из условий обеспечения минимальных сварочных деформаций и перемещений элементов конструкций.

Не допускается выполнение сварочных работ при дожде, снеге, если кромки элементов, подлежащих сварке, не защищены от попадания влаги в зону сварки.

При сварке металлоконструкций в зимнее время необходимо систематически контролировать температуру металла и, если расчетная скорость охлаждения металла шва превышает допустимое значение для данной марки стали, необходимо организовать предварительный, сопутствующий или послесварочный подогрев;. Рабочие диапазоны скоростей охлаждения сталей, а также минимальные температуры, не требующие подогрева кромок при сварке, которые зависят от углеродного эквивалента, толщины металла, способа

www.razrabotka-ppr.by

сварки, также следует принимать по (технологической карте). При сварке в зимнее время, независимо от температуры воздуха и марки стали, свариваемые кромки необходимо просушивать от влаги.

Сварные соединения (швы) длиной более 1 м при толщине стали до 15 мм, выполняемые ручной или механизированной сваркой, следует сваривать обратноступенчатым способом.

При толщине стали от 15 до 20 мм и более следует применять сварку способом «двойного слоя». Заваривают на участке длиной от 250 до 300 мм первый слой шва, сбивают с него шлак и заваривают на этом же участке второй слой, далее в таком же порядке заваривают последующие участки. Сварку второго слоя выполняют по горячему первому слою. Остальные слои (проходы) выполняют обычным обратноступенчатым способом.

При производстве сварочных работ следует создавать условия для наиболее удобного выполнения сварки: в нижнем положении, с поворотом изделия; тавровые соединения необходимо выполнять «в лодочку» с кантовкой или поворотом изделия.

При сварке перекрещивающихся швов в первую очередь необходимо сваривать швы, выполнение которых не создает жесткого контура для остальных швов. Очередность выполнения швов должна приниматься по технологической карте. Недопустимо прерывать сварку в местах пересечения и сопряжения швов.

В первую очередь необходимо выполнять стыковые швы, во вторую — угловые швы.

При перерыве процесса сварки под флюсом возобновлять ее можно только после очистки конца шва на длину не менее 50 мм и кратера от шлака. Этот участок и кратер следует перекрыть новым швом.

При сварке стыки участков (замки швов) в соседних слоях должны быть смещены не менее чем на 20 мм.

При двусторонней ручной и механизированной сварке стыковых, угловых и тавровых соединений необходимо перед выполнением шва с обратной стороны удалить корень шва до чистого металла.

Придание угловым швам вогнутого профиля и плавного перехода к основному металлу необходимо осуществлять подбором режимов и механизированной зачисткой.

После окончания сварки со шва и околошовной зоны должен быть удален шлак и брызги металла. Снятие части усиления шва, зачистку корня шва и мест установки выводных планок необходимо выполнять с применением высокооборотных электрических шлифовальных машинок с абразивным кругом, исключающим образование грубых рисок.

Правка сварных металлоконструкций производится без ударных воздействий способами, исключающими образование вмятин, забоин, разрывов и других повреждений поверхности.

Удаление дефектных участков сварных швов должно выполняться механическим методом (шлифмашинками) с последующей зашлифовкой поверхности реза.

Если в исправленном участке вновь будут обнаружены дефекты, ремонт сварного шва должен выполняться при обязательном контроле технологических операций.

Ручная дуговая сварка

Марку электродов определяют в проектной документации, диаметр электрода принимают, в зависимости от толщины свариваемого металла и положения шва в пространстве. Для сварки корневых слоев шва, для подварки шва с обратной стороны следует применять электроды диаметром от 2,5 до 3,0 мм — для толщины до 10 мм и диаметром от 3 до 4 мм — для толщины более 10 мм.

Ручная дуговая сварка должна выполняться на возможно короткой дуге. При перерывах сварки сварщик должен заполнить кратер и вывести место обрыва дуги на шов на расстоянии от 10 до 15 мм от его конца. Последующее зажигание дуги производится на металле шва на расстоянии от 15 до 20 мм от кратера.

Для каждой марки электродов, свариваемого металла и условий на объекте режимы сварки необходимо уточнять на пробных образцах. Режимы сварки также подлежат уточнению при замене марки электродов, свариваемого металла или при изменении условий работы. Изменение режимов сварки следует отмечать в журнале сварочных работ.

Необходимо применять источники питания постоянного тока с крутопадающими вольтам-перными характеристиками. Переменный ток используется только в тех случаях, когда колебания сетевого напряжения не превышают ±5 % при условии обязательной стабилизации дуги.

Площадь сечения сварочного кабеля и его длину указывают в технической карте такими, чтобы падение напряжения в проводах прямого и обратного сварочного контура не превышало 2В.

5.2.20 Устройство плоской кровли

При производстве работ строго соблюдать требования

СН 5.08.01-2019 Кровли

Постановление Министерства труда и социальной защиты Республики Беларусь и Министерства архитектуры и строительства Республики Беларусь от 31 мая 2019 г. №24/33 «Об утверждении Правил по охране труда при выполнении строительных работ»

Подачу материалов на кровлю осуществлять с помощью автомобильного крана.

Кровельные работы следует выполнять в соответствии с проектной документацией, требованиями настоящих строительных норм, данного ППР, разработанным в соответствии с СН 1.03.04-2020, технологическими картами на выполнение отдельных видов работ.

www.razrabotka-ppr.by

Строительные материалы, применяемые для кровельных работ, должны соответствовать требованиям ТНПА, иметь документы изготовителей, подтверждающие их качество, и, в соответствии с действующим законодательством, документы подтверждения соответствия.

Транспортирование, складирование и хранение материалов на строительной площадке следует осуществлять в соответствии с требованиями ТНПА, с учетом рекомендаций изготовителя.

Контроль качества и приемка кровельных работ должны осуществляться в соответствии с требованиями ТНПА.

Ширина склеивания рулонных битумно-полимерных материалов в местах бокового нахлеста полотнищ должна быть не менее 80 мм, в местах торцевого нахлеста — не менее 100 мм. При механическом креплении рулонных битумно-полимерных материалов ширина склеивания в боковом шве должна быть не менее 100 мм — в многослойной кровле и не менее 120 мм — в однослойной кровле. Ширина нахлеста полимерных мембран при механической фиксации должна быть не менее 120 мм, а ширина сварного шва — не менее 40 мм.

Пароизоляцию для защиты теплоизоляционного слоя от увлажнения парообразной влагой внутренних помещений следует предусматривать в соответствии с требованиями СП 2.04.01-2020. Пароизоляционный слой должен быть непрерывным на всей поверхности конструкции, на которую он укладывается, а стыки рулонных материалов — герметично соединены.

При укладке плит утеплителя в один слой следует применять плиты со ступенчатой кромкой, при укладке плит утеплителя в два и более слоев стыки плит следует располагать вразбежку.

Поверхность основания под кровельное покрытие из рулонных битумно-полимерных наплавляемых материалов должна быть ровной и гладкой;

Запрещается складирование тяжелых предметов по уложенному покрытию (ковру);

Кровельщикам разрешается перемещаться по уложенному рулонному кровельному битумно-полимерному материалу только в обуви, не повреждающей покрытие;

Выполнение кровельных работ во время дождя, грозы, ветра со скоростью 15 м/с и более, тумана, исключающего видимость в пределах фронта работ, не допускается;

Разгрузка, подача изделий и материалов с площадок складирования в зону выполнения работ осуществляется согласно ППР;

Освещенность рабочих мест должна соответствовать требованиям ГОСТ 12.1.046 и составлять не менее 30 лк.

Укладка нижнего слоя кровельного покрытия

Перед укладкой нижнего слоя кровельного ковра рекомендуется произвести разметку плоскости крыши для обеспечения ровности наклеивания рулонов, во избежание смещения рулонов в торцевых швах, уменьшения расхода материала.

Укладку рулонного материала следует начинать с пониженных участков, таких как водо-приемные воронки и карнизные свесы.

Раскатку рулонов осуществлять в одном направлении: при уклонах более 15% - вдоль уклона, при уклонах менее 15% - вдоль или перпендикулярно уклону.

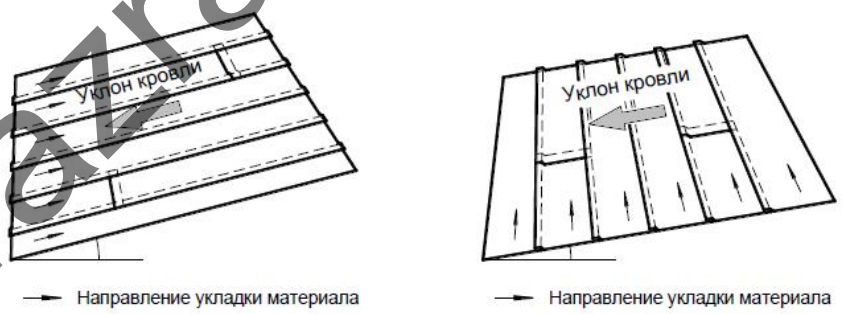

Варианты направлений укладки рулонного ковра

Для кровель с внутренним водостоком первое полотнище кровельного материала нижнего слоя располагать таким образом, чтобы боковой нахлест с соседним полотнищем проходил через водоприемную воронку.

www.razrabotka-ppr.by

ПОЛНЫЙ ТЕКСТ ПОЯСНИТЕЛЬНОЙ ЗАПИСКИ В ДАННОЙ ДЕМОНСТРАЦИИ НЕ ПРИВОДИТСЯ

ЕСЛИ ВЫ ЗАИНТЕРЕСОВАНЫ В ПРИОБРИТЕНИИ ДАННОГО ППР СВЯЖИТЕСЬ СО МНОЙ

МОЙ МОБИЛЬНЫЙ ТЕЛЕФОН

+375 (29) 569-06-83

К ДАННОМУ ТЕЛЕФОНУ ПРИВЯЗАНЫ

ВАЙБЕР, ТЕЛЕГРАММ, ВОТСАП

ВЕБ-САЙТ

www.razrabotka-ppr.by

Разработка ППР для объектов Республики Беларусь

www.razrabotka-ppr.by

Стройгенплан на основной и подготовительный периоды М1:300

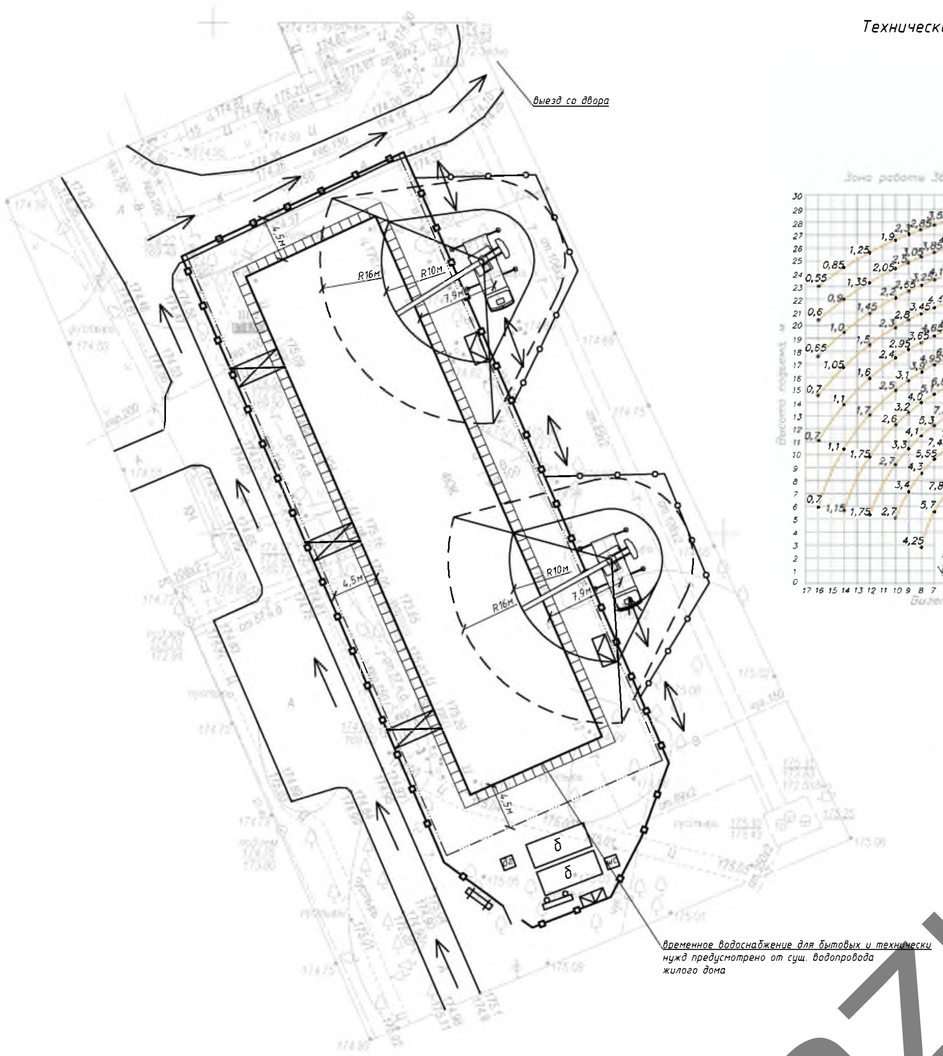

Условные обозначения

- защитно-охранное ограждение согласно СН 1.03.04-2020
- строительные леса на период ремонта и отделки фасада (в местах где нет возможности установить леса работы вести с автовышки)
- сущ. дорога используемая для временного проезда техники на период производства работ
- защитный козырек над входом
- направление движения техники
- б — бытовой модуль 2,45х6м
- контейнер для бытового мусора
- пожарный щит
- место временного складирования строительного мусора
- паспорт объета
- биотуалет
- дизельный-генератор
- стоянки автомобильного крана на период кровельных работ
- сигнальное ограждение (устанавливать по опасной зоне крана и других механизмов)
- опасная зона крана
- опасная зона падения груза со здания

Важно:

1. Работу производить захватками. Размер захватки устанавливается мастером или прорабом. Опасные зоны производства работ должны быть ограждены временным защитно-охранным ограждением. Опасные зоны работы механизмов оградить дополнительно сигнальным ограждением на период работ. Мастеру и прорабу следить за выполнием работ и за отсутствием посторонних лиц в огражденной опасной зоне производства работ.
2. На период монтажа железобетонных плит балконов вывесить на входах в подъезд за один день до начала производства работ информационные таблички. В которых написать время проведения работ, планируемую продолжительность работ и призвать людей не оставлять транспортные средства в зонах которые будут заблокированы автокраном.

Сигнальное ограждение

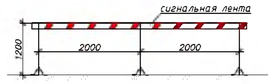

Технические характеристики крана КС-55713-6К-3

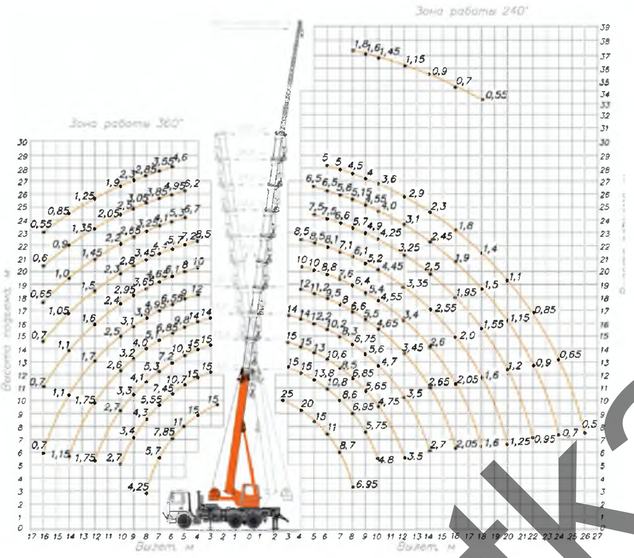

Характеристики автогидроподъемника АГП-28

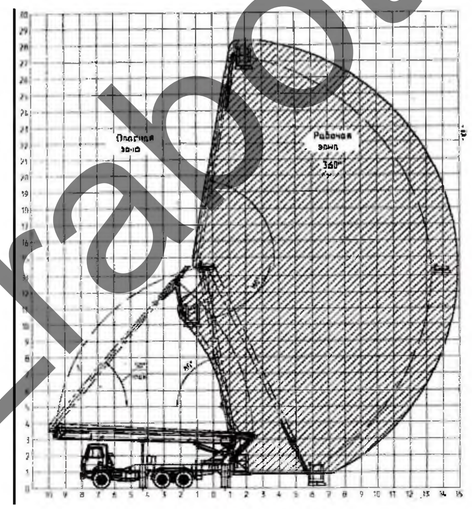

Схема страховки при работе в люльке

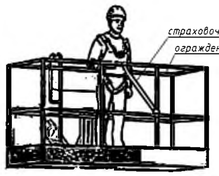

Массы поднимаемых грузов

№ пп	Наименование	Масса ед., кг
1	Кровельные материалы	до 1000
2	Кирпич, блок	до 2000
3	Плиты балконны	до 1000
4	Ящик с мусором	до 1000
5	Стальные элементы	до 1000

Схема безопасности при работе одноковшовым экскаватором

Проверьте, установлено ли сигнальное ограждение рабочей зоны сзади с боков в радиусе действия ковша экскаватора. Если ограждение не установлено, следует его установить!

Прежде чем начинать любое движение экскаватора или платформы, убедитесь, что в опасной зоне сзади и с боков нет людей! Дайте сигнал!

Осмотритесь, нет ли в зоне действий стрелы и ковша экскаватора сооружений и конструкций, препятствующих работе и опасных при соприкосновении с ними.

Никогда не заносите ковш экскаватора (с грузом или без груза) над людьми.

Схема устройства защитного козырька над входами в здание

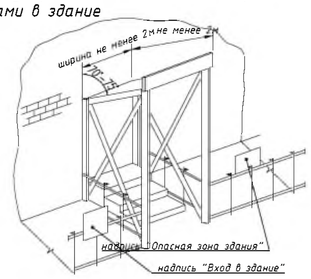

Схема установки строительного мусоропровода

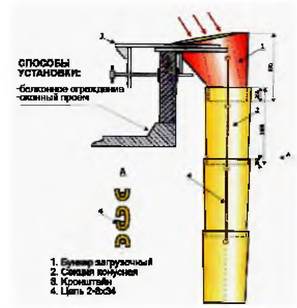

Схема защитно-охранного ограждения

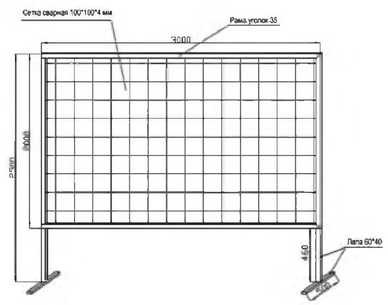

Утверждаю.

_____

_____

Примечание:

1. При выполнении работ строго соблюдать требования: СН 1.03.04-2020 «Организация строительного производства», СН 1.03.01-2019 Возведение строительных конструкций зданий и сооружений; Постановление Министерства труда и социальной защиты Республики Беларусь и Министерства архитектуры и строительства Республики Беларусь от 31 мая 2019 г. №24/33 «Об утверждении Правил по охране труда при выполнении строительных работ»; Специфические требования по обеспечению пожарной безопасности взрывопожароопасных и пожароопасных производств, утв. Постановлениеи Совета Министров Республики Беларусь от 20 ноября 2019 г. № 779. Введены в действие - 28 февраля 2020 г; Требования действующих ТПК, Тревования инструкций по охране труда.

2. До начала строительно-монтажных работ необходимо выполнить следующие мероприятия: оформить разрешение (ордер) на производство работ; установить бытовые помещения согласно стройгенплана; наименование подрядных организаций и номера телефонов указать на бытовых помещениях; организовать освещение строительной площадки, рабочих мест и опасных участков; установить бункера-накопители для сбора строительного мусора в зоне бытового городка; установить переносные стенды со схемами строповки и таблицами масс перемещаемых грузов в зоне производства работ; оборудовать места для хранения грузозахватных приспособлений и тары у бытовых помещений; выполнить прокладку временных сетей электроснабжения; обозначить на местности хорошо видимыми знаками границы зон работы кранов и опасных зон; установить стенд, оборудованный противопожарным инвентарем, согласно норм, утвержденных местными органами; завезти бутилированную воду для бытовых нужд.

3. До начала производства работ требуется выполнить временное электроснабжения от дизельного генератора.

4. Для временного водоснабжения используется сущ. водопровод жилого дома.

5. Для санитарных нужд используется биотуалет.

6. Запрещается вырубка и пересадка древесной и кустарниковой растительности, не предусмотренная проектом. Зеленые насаждения, не подлежащие вырубке, должны быть выгорожены оградой, а стволы от-дельно стоящих деревьев, в целях предохранения от повреждений обшить пиломатериалами на высоту не менее 2,0 м.

7. Отходы и строительный мусор должны своевременно вывозиться для дальнейшей утилизации. Захоронение бракованных изделий и конструкция запрещается. Сжигание горючих отходов и строительного мусора на участке строительства запрещается.

8. Конструкция временного ограждение принять согласно графической части лист СГП.

9. До начала производства работ оформить акт-допуск для производства строительно-монтажных работ на территории организации, по форме согласно Приложение 3 согласно Правилам по охране труда при выполнении строительных работ.

10. Монтаж и установка в эксплуатацию машин и механизмов, электрической лебедки, вести в соответствии с паспортом и инструкцией завода-изготовителя. Опасные зоны работающих машин и механизмов должны быть ограждены.

11. Работам во всех случаях должны предшествовать работы по предельно-возможной разгрузке элементов конструкций от воздействия дополнительных - случайных, временных, эксплуатационных и т.п. нагрузок. В процессе производства работ не следует нагружать ремонтируемые конструкции без соответствующего обоснования.

12. Нагрузки на леса и помосты не должны превышать расчетных. Грузы по мере сил следует распределять по всей плоскости лесов (подмостей) равномерно. На леса (подмости) следует подавать материалы, которые непосредственно используются в работе. Перед установкой механизмов и устройств на леса принимают специальные меры пресечения относительно обеспечения необходимой прочности и стойкости лесов.

13. Все работы выполняются специализированными бригадами в 1-ну смену.

14. Не допускается организовывать складирование баллонов с горючим газом в местах проведения огневых работ.

15. Курение на строительной площадке допускается только в специально отведенных местах, определенных инструкциями по пожарной безопасности, оборудованных в установленном порядке и обозначенных указателями «Место для курения».

16. На участке (захватке), где ведутся монтажные работы, не допускается выполнение других работ и нахождение посторонних лиц.

17. Не допускается нахождение людей под элементами конструкций и оборудования до установки их в проектное положение.

18. Монтируеные элементы следует поднимать плавно, без рывков, раскачивания и вращения.

19. Поднимать конструкции следует в два приема: сначала на высоту от 0,2 до 0,3 м, затем, после проверки надежности строповки, производить дальнейший подъем.

20. Запрещается выполнять монтажные работы на высоте в открытых местах при скорости ветра 15 м/с и более, гололеде, грозе и тумане, исключающем видимость в пределах фронта работ.

21. К работе на высоте относятся те работы, при которых рабочий находится выше 1,3 м от поверхности, перекрытия, рабочего настила или пола.

22 Работы на высоте производятся под непосредственным руководством мастера (прораба), который несет за них ответственность.

23 К работе на высоте допускаются лица не моложе 18 лет, прошедшие медицинское освидетельствование, обученные правилам эксплуатации и техники безопасности, усвоившие безопасные методы и приемы выполнения работ, прошедшие проверку знаний, прошедшие вводный инструктаж и первичный на рабочем месте.

24. Предохранительные пояса испытываются через каждые 6 месяцев статической нагрузкой 400 кг в течение 5 минут, а осматриваются ежедневно перед началом работы. На предохранительном поясе должна быть отметка о дате следующего испытания.

25. Не допускается пользоваться инструментом и приспособлениями, обращению с которыми рабочий не обучен.

26. Рабочий должен все работы выполнять в спецодежде, в случае необходимости использовать средства индивидуальной защиты.

27. Все приставные лестницы и стремянки должны быть зарегистрированы в журнале регистрации их испытания, который ведется на предприятии.

28 При работе с приставных лестниц и стремянок прикрепляться к ним предохранительными поясами запрещается.

29 Для переноски и хранения инструмента, гвоздей, болтов и других мелких деталей лица, работающие на высоте, должны быть снабжены индивидуальными ящиками или сумками.

30 Работу с приставных лестниц и лестниц-стремянок можно производить только до высоты 4 м, т. е. когда ступни рабочего находятся на ступеньке, расположенной не выше 4-х метров от уровня пола или другой опорной поверхности.

31 Общая длина (высота) лестницы должна обеспечивать рабочему возможность произво-дить работу стоя на ступени, находящейся на расстоянии не менее 1 м от верхнего конца лестницы и во всех случаях не должна превышать 5 м.

32 Строительный мусор со строящихся зданий и лесов следует опускать по закрытым желобам или в закрытых ящиках и контейнерах при помощи кранов и механизмов для перемещения грузов. Нижний конец желоба должен находиться не выше 1 м над землей или входить в бункер.

33 Сбрасывать мусор без желобов или других приспособлений разрешается с высоты не более 3 м при безветренной погоде. Места, на которые сбрасывают мусор следует со всех сторон ограждать или охранять.

Изм.	Кол. уч.	Лист	№ док.	Подп.	Дата	231.2020-ППР		
						«Капитальный ремонт с элементами модернизации жилого дома №12 по ул. Тимирязева в г. Жодино»		
Разработал					08.21	ПРОЕКТ ПРОИЗВОДСТВА РАБОТ	Стадия	Лист	Листов
							С	1	4
						Стройгенплан на основной и подготовительный периоды строительства	ООО "Гартас"		

Согласовано

Взам. инв. №

Подп. и дата

Инв. № подл.

Формат А1

www.razrabotka-ppr.by

Схема безопасной работы стропальщиков в период разгрузки строительных материалов

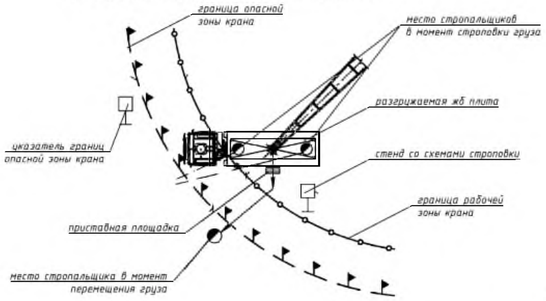

Схема безопасности при подъеме груза

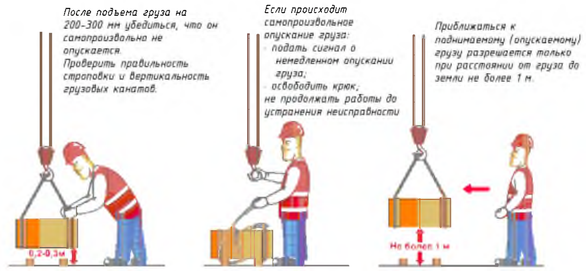

Правила работы на высоте

на перепадах высот, которые не имеют ограждения, следует использовать страховочную привязь при работе на расстоянии 2м от перепада высот

Схема безопасной работы со стремянок

Средства индивидуальной защиты рабочих

Схема безопасной работы с лесов

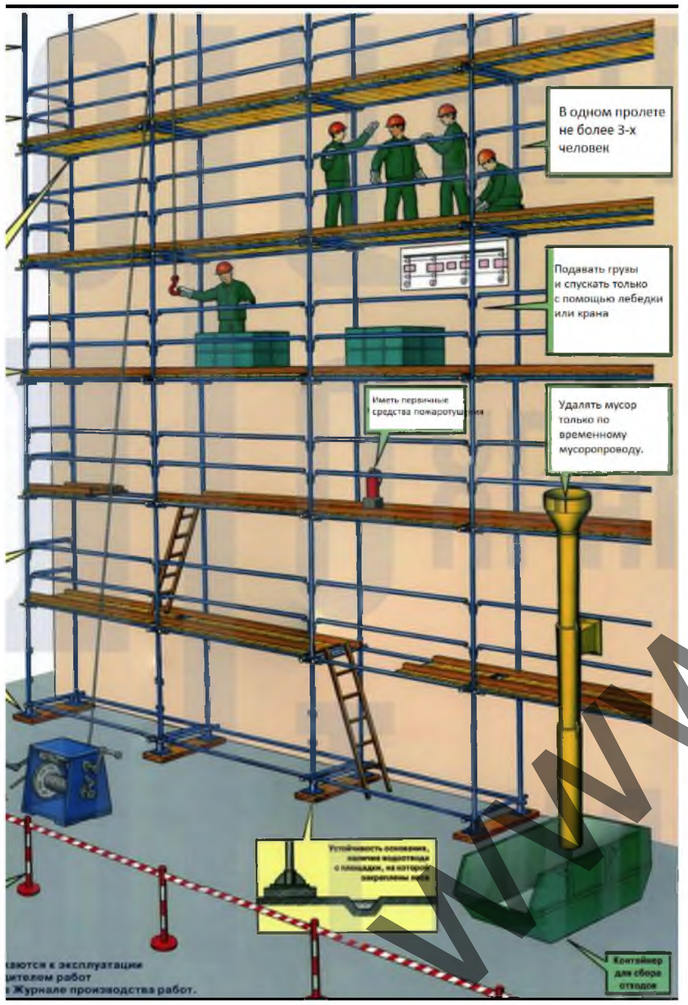

Схема безопасности при работе с автовышки

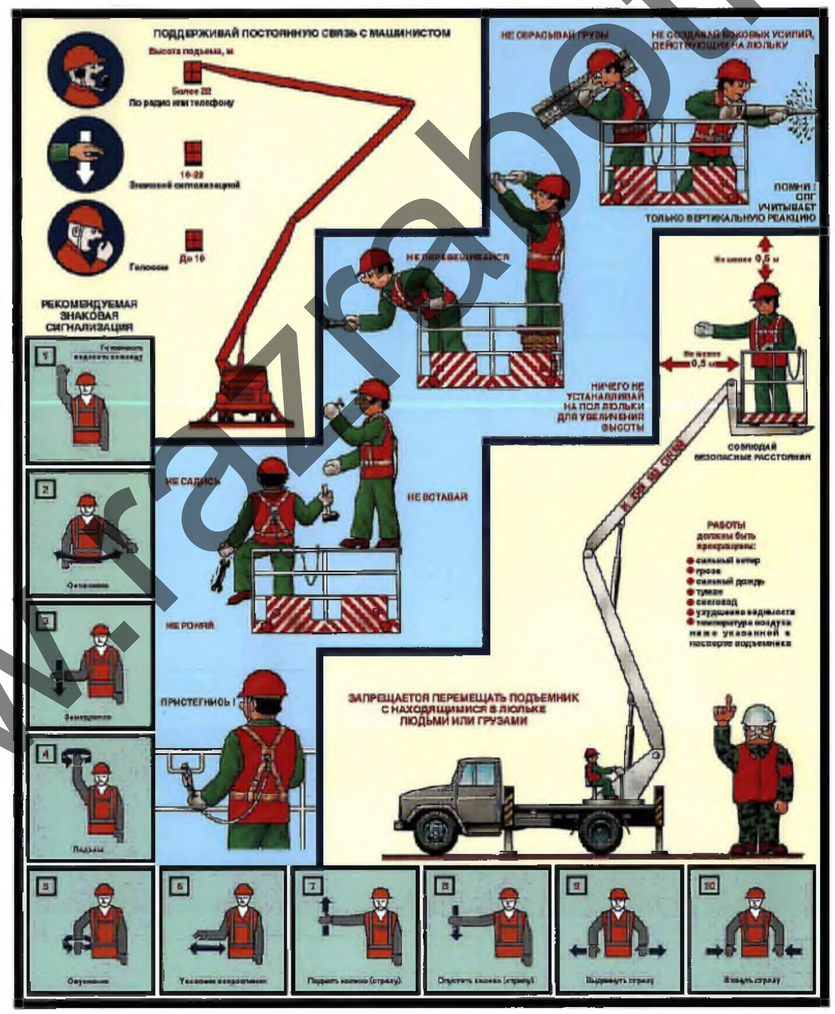

Утверждаю.

_____

_____

Безопасность выполнения кровельных работ

1. Кровельные работы следует выполнять в соответствии с проектной документацией, требованиями настоящих строительных норм, данного ППР, разработанным в соответствии с СН 1.03.04-2020, технологическими картами на выполнение отдельных видов работ.
2. Допуск работающих на крышу здания для выполнения кровельных и других работ разрешается после осмотра несущих конструкций крыши и ограждений линейным руководителем работ совместно с работающим, ответственным исполнителем работ
3. Подниматься на кровлю и спускаться с нее следует только по внутренним лестничным клеткам. Запрещается использовать в этих целях пожарные лестницы.
4. Для прохода работающих, выполняющих работы на крыше с уклоном более 20°, а также на крыше с покрытием, не рассчитанным на нагрузки от веса работающих, необходимо применять трапы шириной не менее 0,3 м с поперечными планками для упора ног. Трапы на время работы должны быть закреплены.
5. При выполнении работ на крышах с уклоном более 20°, а также на расстоянии менее 2 м от неогражденных перепадов по высоте 1,3 м и более независимо от уклона крыши, работающие должны применять предохранительные пояса.
6. Вблизи здания в местах подъема груза и выполнения кровельных работ необходимо обозначить опасные зоны.
7. Запас материалов на кровле не должен превышать сменной потребности.
8. Во время перерывов в работе технологические приспособления, материалы и инструменты должны быть закреплены или сняты с крыши.
9. Не допускается выполнение кровельных работ во время гололеда, тумана, исключающего видимость в пределах фронта работ, грозы и при скорости ветра 15 м/с и более.
10. Строительные материалы, применяемые для кровельных работ, должны соответствовать требованиям ТНПА, иметь документы изготовителей, подтверждающие их качество, и, в соответствии с действующим законодательством, документы подтверждения соответствия.
11. Транспортирование, складирование и хранение материалов на строительной площадке следует осуществлять в соответствии с требованиями ТНПА, с учетом рекомендаций изготовителя.
12. Контроль качества и приемка кровельных работ должны осуществляться в соответствии с требованиями ТНПА.
13. Запрещается складирование тяжелых предметов по уложенному покрытию;
14. Выполнение кровельных работ во время дождя, грозы, ветра со скоростью 15 м/с и более, тумана, исключающего видимость в пределах фронта работ, не допускается;
15. Освещенность рабочих мест должна соответствовать требованиям ГОСТ 12.1.046 и составлять не менее 30 лк.
16. Для предупреждения опасности падения работающих с высоты в мероприятиях по мерам допуску должны предусматриваться: места и способы крепления страховочных и несущих канатов, страховочной и удерживающей привязей, пути и средства подъема (спуска) работающих к рабочим местам или местам производства работ, обеспечение освещения рабочих мест, проходов к ним, средства (способы) сигнализации и связи; мероприятия по предупреждение опасности падения с высоты конструкций, изделий, предметов, материалов.
17. Работы в нескольких ярусах по одной вертикали без пронесущих защитных устройств между ними не допускаются.
18. При проведении работ на высоте с применением грузоподъемных машин, грузозахватных приспособлений и тары должны соблюдаться требования Правил по обеспечение промышленной безопасности грузоподъемных кранов, утвержденных постановлением Министерства по чрезвычайным ситуациям Республики Беларусь.
19. Работы на высоте на открытом воздухе, выполняемые непосредственно с конструкций перекрытий, оборудования и на открытых местах должны быть прекращены при скорости воздушного потока (ветра) 15 м/с и более, при гололеде, грозе или тумане, а также других условиях, исключающих видимость в пределах фронта работ. При монтаже (демонтаже) конструкций с большой парусностью и в иных случаях, предусмотренных в настоящих Правилах, работы прекращаются при скорости ветра 10 м/с и более.
20. В зависимости от конкретных условий работ на высоте работающие должны быть обеспечены следующими СИЗ.
21. Соединительные элементы в системах индивидуальной защиты от падения с высоты (далее – соединительные элементы) должны обеспечивать быстрое и надежное закрепление и открепление одной рукой, в том числе при надетой на руку утепленной перчатке.
22. Соединительные элементы не должны иметь острых кромок или заусенцев, которые могут поранить работающего или прорезать, истирать или как-либо иначе повреждать ткань строп или канат (веревку).
23. Мероприятия по работе в зимних условиях следующие: участки кровли, на которых ведутся работы, надо очистить от снега и наледи; открытые участки закрывать от атмосферных осадков гидроизоляционным материалом; материалы в зимнее время складировать на отведенных от снега и льда площадках; работники должны иметь зимнюю спецодежду, противоскользящую обувь, теплые перчатки; спуски и подъемы в зимнее время должны очищаться от льда и снега и посыпаться песком или золой; проходы, проезды, а также проходы к рабочим местам и на рабочих местах строительных площадок, участков работ должны содержаться в чистоте и порядке, очищаться от мусора и снега, не загромождаться складируемыми материалами и строительными конструкциями; очистку подлежащих монтажу элементов конструкций от грязи и наледи необходимо производить до их подъема; для работающих на открытом воздухе или в помещениях с температурой воздуха на рабочих местах ниже +5 °С должны быть предусмотрены помещения для обогрева. В проекте принято использование существующих помещений согласно данным заказчика. Также в этих помещениях производится сушка одежды; при работе на открытом воздухе и в неотапливаемых помещениях в холодное время года устанавливаются перерывы для обогрева работающих или работы прекращаются в зависимости от температуры воздуха и силы ветра согласно действующему законодательству.

Порядок безопасной работы с автомобильным краном

До начала производства работ кранов необходимо чтобы были соблюдены следующие условия:

1. Машинист и стропальщики должны пройти инструктаж по безопасности труда.
2. Площадка, предназначенная для производства погрузочно-разгрузочных работ, должна быть освобождена от посторонних предметов, спланирована, подготовлена с учетом категории и характера грунта и иметь достаточно твердую поверхность, обеспечивающую устойчивость автомобильного крана, складируемых материалов и транспортных средств.
3. Места производства погрузочно-разгрузочных работ должны иметь достаточное естественное и искусственное освещение.
4. Для предупреждения о возможной опасности в местах производства погрузочно-разгрузочных работ должны быть установлены (вывешены) знаки безопасности.

В процессе выполнения работ кранов необходимо строго соблюдать следующие требования:

1. Установка автомобильного крана должна производиться на спланированной и подготовленной площадке. Устанавливать кран для работы на свеженасыпном неутрамбованном грунте, а также на площадке с уклоном, превышающим указанный в паспорте, запрещается.
2. Устанавливать автомобильный кран необходимо так, чтобы при работе расстояние между поворотной частью крана при любом его положении и стоянками, штабелями грузов и другими предметами было не менее 1 м.
3. Машинист обязан устанавливать кран на дополнительные опоры во всех случаях, когда такая установка требуется по характеристике крана, при этом он должен следить, чтобы опоры были исправны и под них были подложены прочные устойчивые подкладки.
4. После установки крана машинист обязан: убедиться в достаточной освещенности рабочего места; зафиксировать стабилизатор для снятия нагрузки с рессор; заземлить кран с электрическим приводом; установить порядок обмена условными сигналами между машинистом и стропальщиком.

При подъеме, перемещении и опускании груза следует соблюдать требования безопасности:

1. на месте производства работ по перемещение грузов кранами, а также на кране не допускать нахождение лиц, не имеющих прямого отношения к производимой работе;
2. пуск и торможение всех механизмов крана производить плавно, без рывков;
3. во время подготовки грузов к подъему следить за креплением и не допускать подъема плохо застропленных грузов;
4. следить за работой стропальщиков и не включать механизмы автокрана без сигнала;
5. принимать сигналы к работе только от одного стропальщика-сигнальщика;
6. аварийный сигнал "стоп" принимать от любого лица, подающего его;
7. определять по указателю грузоподъемности грузоподъемность крана для каждого вылета стрелы;
8. перед подъемом груза предупредить стропальщика и всех находящихся около крана лиц о необходимости уйти из зоны поднимаемого груза и возможного опускания стрелы;
9. не производить перемещение груза при нахождении под ним людей. Стропальщик может находиться возле груза во время его подъема или опускания, если груз поднят на высоту не более 1000 мм от уровня площадки;
10. устанавливать крюк подъемного механизма над грузом так, чтобы при подъеме груза исключалось косое натяжение грузового каната;
11. при подъеме груза предварительно поднять его на высоту не более 200-300 мм для проверки правильности строповки и надежности действия тормоза;
12. перемещение груза неизвестной массы производить только после определения его фактической массы;
13. груз или грузозахватное приспособление при их горизонтальном перемещении предварительно поднять на 500 мм выше встречающихся на пути предметов;
14. при перемещении крана с грузом положение стрелы и нагрузку на кран устанавливать в соответствии с инструкцией по эксплуатации крана;
15. опускать перемещаемый груз лишь на предназначенное для этого место, где исключается возможность падения, опрокидывания или сползания устанавливаемого груза. На места установки груза должны быть предварительно уложены соответствующей прочности подкладки для того, чтобы стропы могли быть легко и без повреждения извлечены из-под груза. Устанавливать груз в местах, для этого не предназначенных, не разрешается;
16. укладку и разборку груза производить равномерно, без нарушений установленных для складирования грузов габаритов и без загромождения проходов;
17. погрузку груза в автомобили и другие транспортные средства производить таким образом, чтобы была обеспечена возможность удобной и безопасной строповки его при разгрузке;
18. при необходимости осмотра, ремонта, регулировки механизмов, электрооборудования крана, осмотра и ремонта металлоконструкций отключать рубильник вводного устройства;
19. при перерыве в работе груз не оставлять в подвешенном состоянии.

При работе кранов категорически запрещается:

1. допускать нахождение людей возле работающего крана во избежание зажатия их между поворотной и неповоротной частями крана;
2. допускать к обвязке грузов случайных людей, не имеющих удостоверений стропальщика;
3. применять неисправные или неосвидетельствованные грузозахватные приспособления, а также при отсутствии на них клейм или бирок;
4. поднимать или кантовать груз, масса которого превышает грузоподъемность крана для данного вылета стрелы или масса его неизвестна;
5. опускать стрелу с грузом до вылета, при котором грузоподъемность крана будет меньше массы поднятого груза;
6. производить резкое торможение при повороте стрелы с грузом стремительно опускать (сбрасывать) груз на площадку;
7. перемещать груз, находящийся в неустойчивом положении;
8. отрывать крюком груз, засыпанный землей или примерзший к земле, замененный другими грузами, укрепленный болтами или залитый бетоном;
9. освобождать краном защемленные грузом съемные грузозахватные приспособления (стропы, клещи и т.п.);
10. поднимать груз с поврежденными строповочными устройствами;
11. подтягивать груз по земле, полу или рельсам крюком крана при наклонном положении грузовых канатов без применения направляющих блоков обеспечивающих вертикальное положение грузовых канатов;
12. оттягивать груз во время его подъема, перемещения и опускания. Для разворота длинномерных и крупногабаритных грузов во время их перемещения, должны применяться крючья или оттяжки соответствующей длины;
13. опускать груз на автомобиль, а также поднимать груз при нахождении людей в кузове или в кабине автомобиля;
14. работать при выведенных из действия или неисправных приборах безопасности и тормозах;
15. укладывать груз на электрические кабели и трубопроводы, а также на край откоса или траншеи;
16. поднимать или перемещать людей на кроке, грузе или в кабинах поднимаемых автомобилей (механизмов);

Изм.	Кол. уч.	Лист	№ док.	Подп.	Дата	231.2020-ППР	
Разработал					08.21	«Капитальный ремонт с элементами модернизации жилого дома №12 по ул. Тимирязева в г. Жодино»	
						ПРОЕКТ ПРОИЗВОДСТВА РАБОТ	Стадия: С; Лист: 2; Листов: 4
						Схемы безопасного производства работ	ООО "Тартас"

Согласовано

Взам. инв. №

Подп. и дата

Инв. № подл.

Формат А1

www.razrabotka.by

Схемы строповки

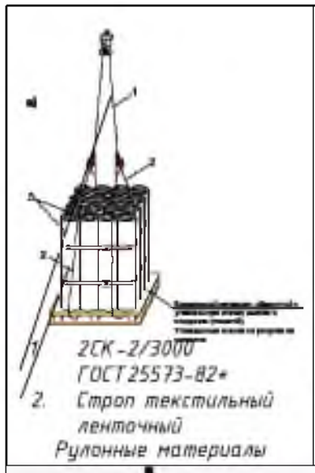

Рулонные материалы

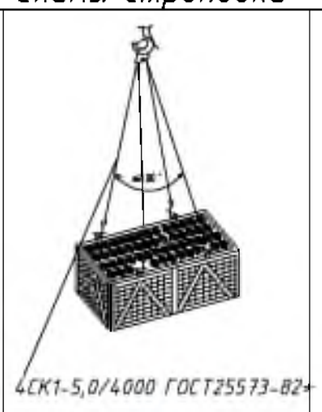

Рулонные материалы в ящиках

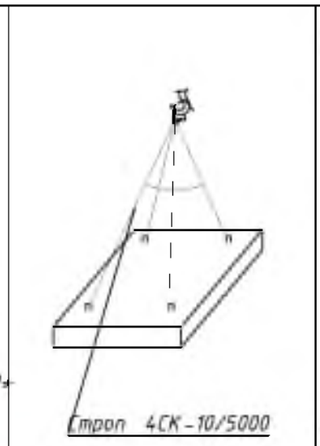

Строп 4СК-10/5000

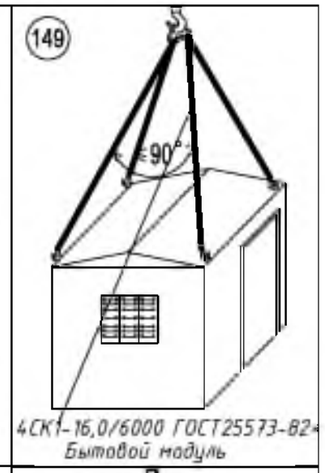

Бытовой модуль

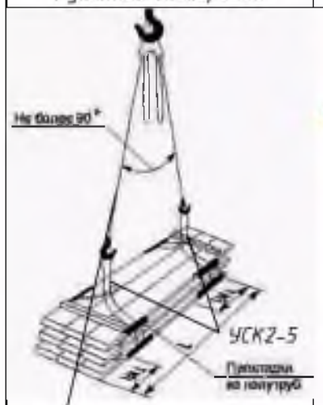

Строп 2СК-10/5000

Сноповка баллонов

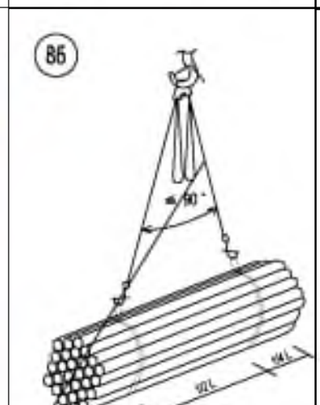

2СК-10,0/4000 ГОСТ25573-82*

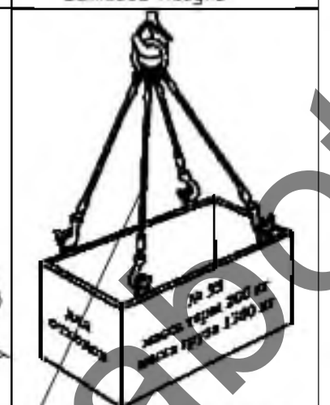

Ящик для мусора

Схемы складирования

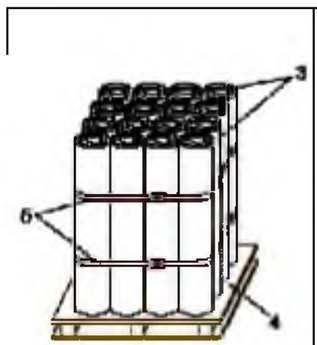

Рулонные материалы

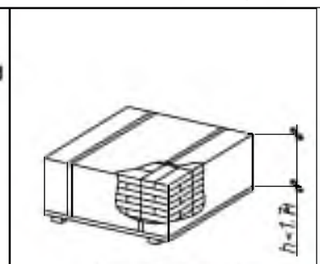

Кирпич на поддоне

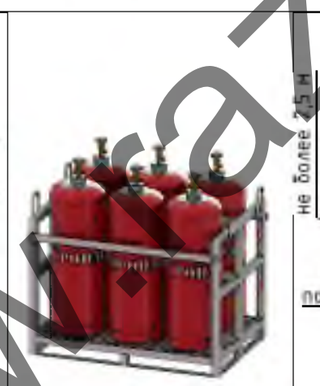

Складирование баллонов

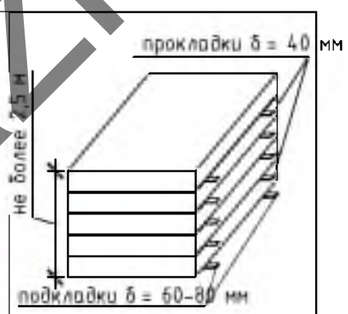

плиты перекрытия

Утверждаю.

_____

_____

Примечание:

1. Строго соблюдать требования инструкции по охране труда для стропальщиков, Постановление министерства труда и социальной защиты республики Беларусь и министерства архитектуры и строительства республики Беларусь от 31 мая 2019 г. № 24/33 Об утверждении Правил по охране труда при выполнении строительных работ, Постановление Министерства по чрезвычайным ситуациям Республики Беларусь 22.12.2018 №66 Правила по обеспечению промышленной безопасности грузоподъемных кранов
2. Стропы, за исключением строп на текстильной основе, должны быть снабжены паспортом согласно действующих ТНПА.
3. В процессе эксплуатации приспособления для грузоподъемных операций и тара должны периодически осматриваться в следующие сроки: траверсы, клещи, другие захваты и тара - каждый месяц; стропы (за исключением редко используемых) - каждые 10 дней; редко используемые съемные грузозахватные приспособления - перед их применением.
4. Схемы строповки, графическое изображение способов строповки и зацепки грузов должны быть выданы на руки стропальщикам и машинистам (крановщикам) грузоподъемных кранов или вывешены в местах производства работ.
5. Перемещение груза, на который не разработаны схемы строповки, должно производиться в присутствии и под руководством специалиста, ответственного за безопасное производство работ грузоподъемными кранами. Перемещение груза с нарушением схемы строповки не допускается.
6. Грузовые крюки грузозахватных средств (стропы, траверсы), применяемых в строительстве, должны быть снабжены предохранительными замыкающими устройствами, предотвращающими самопроизвольное выпадение груза.
7. Запрещается подъем элементов строительных конструкций, не имеющих монтажных петель, отверстий или маркировки и меток, обеспечивающих их правильную строповку и монтаж.
8. Стропальщик в своей работе подчиняется лицу, ответственному за безопасное производство работ.
9. При выполнении погрузочно-разгрузочных работ стропальщик должен выполнять требования, изложенные в технологических картах, технологических регламентах.
10. Не допускается использовать грузозахватные приспособления, не прошедшие испытания.
11. Стропальщику не допускается привлекать к строповке грузов посторонних лиц.
12. Стропальщик обязан отказаться от выполнения порученной работы в случае возникновения непосредственной опасности для жизни и здоровья его и окружающих до устранения этой опасности, а также при непредоставлении ему средств индивидуальной защиты, непосредственно обеспечивающих безопасность труда.
13. Складирование строительных материалов должно производиться за пределами призмы обрушения грунта незакрепленных выемок (котлованов, траншей), а их размещение в пределах призмы обрушения грунта у выемок с креплением допускается при условии предварительной проверки устойчивости закрепленного откоса по паспорту крепления или расчетом с учетом динамической нагрузки.
14. Строительные материалы следует размещать на выровненных площадках, принимая меры против самопроизвольного смещения, просадки, осыпания и раскатывания складируемых материалов.
15. Складские площадки должны быть защищены от поверхностных вод. Запрещается осуществлять складирование строительных материалов на насыпных неуплотненных грунтах.
16. Между штабелями строительных материалов на складах должны быть предусмотрены проходы шириной не менее 1 м и проезды, ширина которых зависит от габаритов транспортных средств и погрузочно-разгрузочных механизмов, обслуживающих склад.
17. Прислонять (опирать) строительные материалы и изделия к заборам, деревьям и элементам временных и капитальных сооружений не допускается.

Изм.	Кол. уч.	Лист	№ док.	Подп.	Дата	231.2020-ППР			
						«Капитальный ремонт с элементами модернизаиии жилого дома №12 по ул. Тимирязева в г. Жодино»			
Разработал					08.21	ПРОЕКТ ПРОИЗВОДСТВА РАБОТ	Стадия	Лист	Листов
							С	3	4
						Схемы строповки и складирвоания	ООО "Тартас"		

Согласовано

Взам. инв. №

Подп. и дата

Инв. № подл.

Формат А3

www.kazrabotka.by

Схема крепление страховочных тросов на кровле

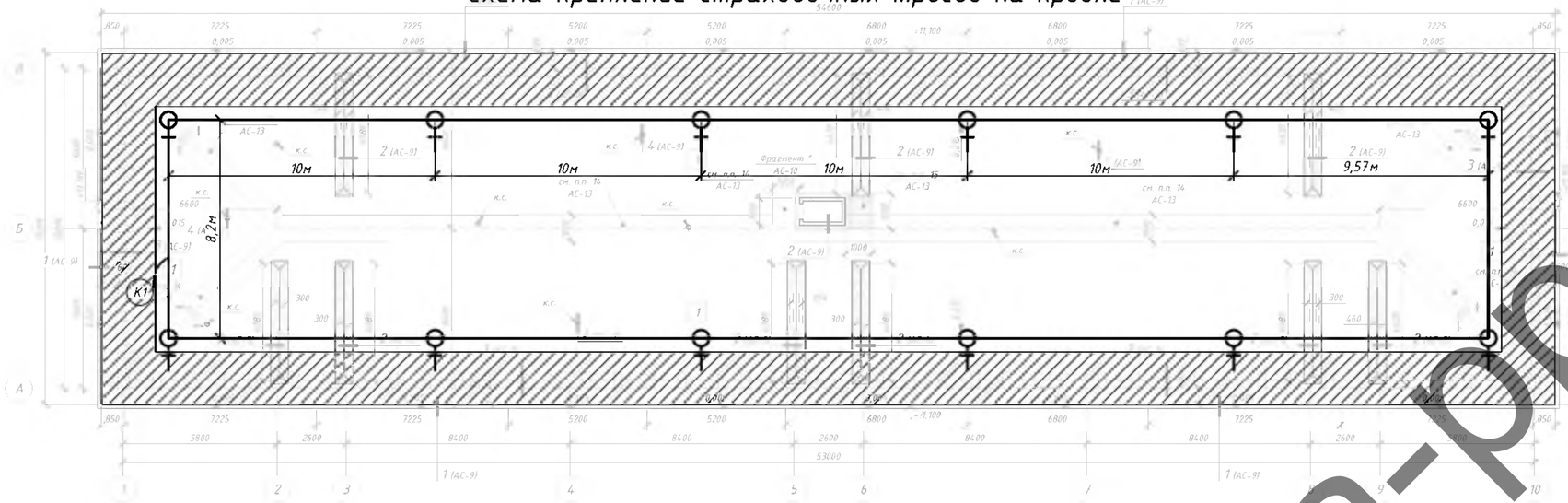

Условные обозначения

- участок кровли где обязательно вести работы с привязью
- места крепления страховочного троса
- (К1) кровельщики
- страховочных тросс

Примечание

1. Кровельные работы следует выполнять в соответствии с проектной документацией, требованиями настоящих строительных норм, данного ППР, разработанным в соответствии с СН 1.03.04-2020, технологическими картами на выполнение отдельных видов работ.
2. Допуск работающих на крышу здания для выполнения кровельных и других работ разрешается после осмотра несущих конструкций крыши и ограждений линейным руководителем работ совместно с работающим, ответственным исполнителем работ
3. Подниматься на кровлю и спускаться с нее следует только по внутренним лестничным клеткам. Запрещается использовать в этих целях пожарные лестницы.
4. Для прохода работающих, выполняющих работы на крыше с уклоном более 20°, а также на крыше с покрытием, не рассчитанным на нагрузки от веса работающих, необходимо применять трапы шириной не менее 0,3 м с поперечными планками для упора ног. Трапы на время работы должны быть закреплены.
5. При выполнении работ на крышах с уклоном более 20°, а также на расстоянии менее 2 м от неогражденных перепадов по высоте 1,3 м и более независимо от уклона крыши, работающие должны применять предохранительные пояса.
6. Вблизи здания в местах подъема груза и выполнения кровельных работ необходимо обозначить опасные зоны.
7. Запас материалов на кровле не должен превышать сменной потребности.
8. Во время перерывов в работе технологические приспособления, материалы и инструменты должны быть закреплены или убраны с крыши.
9. Не допускается выполнение кровельных работ во время гололеда, тумана, исключающего видимость в пределах фронта работ, грозы и при скорости ветра 15 м/с и более.
10. Строительные материалы, применяемые для кровельных работ, должны соответствовать требованиям ТНПА, иметь документы изготовителей, подтверждающие их качество, и, в соответствии с действующим законодательством, документы подтверждения соответствия.
11. Транспортирование, складирование и хранение материалов на строительной площадке следует осуществлять в соответствии с требованиями ТНПА, с учетом рекомендаций изготовителя.
12. Контроль качества и приемка кровельных работ должны осуществляться в соответствии с требованиями ТНПА.
13. Запрещается складирование тяжелых предметов по уложенному покрытию;
14. Выполнение кровельных работ во время дождя, грозы, ветра со скоростью 15 м/с и более, тумана, исключающего видимость в пределах фронта работ, не допускается;
15. Освещенность рабочих мест должна соответствовать требованиям ГОСТ 12.1.046 и составлять не менее 30 лк.
16. Для предупреждения опасности падения работающих с высоты в мероприятиях по наряду-допуску должны предусматриваться: места и способы крепления страховочных и несущих канатов, страховочной и удерживающей привязей; пути и средства подъема (спуска) работающих к рабочим местам или местам производства работ; обеспечение освещения рабочих мест, проходов к ним; средства (способы) сигнализации и связи; мероприятия по предупреждению опасности падения с высоты конструкций, изделий, предметов, материалов.
17. Работы в нескольких ярусах по одной вертикали без промежуточных защитных устройств между ними не допускаются.
18. При проведении работ на высоте с применением грузоподъемных машин, грузозахватных приспособлений и тары должны соблюдаться требования Правил по обеспечению промышленной безопасности грузоподъемных кранов, утвержденных постановлением Министерства по чрезвычайным ситуациям Республики Беларусь.
19. Работы на высоте на открытом воздухе, выполняемые непосредственно с конструкций, перекрытий, оборудования и на открытых местах должны быть прекращены при скорости воздушного потока (ветра) 15 м/с и более, при гололеде, грозе или тумане, а также других условиях, исключающих видимость в пределах фронта работ. При монтаже (демонтаже) конструкций с большой парусностью и в иных случаях, предусмотренных в настоящих Правилах, работы прекращаются при скорости ветра 10 м/с и более.
20. В зависимости от конкретных условий работ на высоте работающие должны быть обеспечены следующими СИЗ.
21. Соединительные элементы в системах индивидуальной защиты от падения с высоты (далее – соединительные элементы) должны обеспечивать быстрое и надежное закрепление и открепление одной рукой, в том числе при надетой на руку утепленной перчатке.
22. Соединительные элементы не должны иметь острых кромок или заусенцев, которые могут поранить работающего или прорезать, истирать или как-либо иначе повреждать ткань строп или канат (веревку).
23. Мероприятия по работе в зимних условиях следующие: участки кровли, на которых ведутся работы, надо очистить от снега и наледи; открытые участки закрывать от атмосферных осадков гидроизоляционным материалом; материалы в зимнее время складировать на очищенных от снега и льда площадках; работники должны иметь зимнюю спецодежду, противоскользящую обувь, теплые перчатки; спуски и подъемы в зимнее время должны очищаться от льда и снега и посыпаться песком или шлаком; проезды, проходы, а также проходы к рабочим местам и на рабочих местах строительных площадок, участков работ должны содержаться в чистоте и порядке, очищаться от мусора и снега, не загромождаться складируемыми материалами и строительными конструкциями; очистку подлежащих монтажу элементов конструкций от грязи и наледи необходимо производить до их подъема; для работающих на открытом воздухе или в помещениях с температурой воздуха на рабочих местах ниже +5 °С должны быть предусмотрены помещения для обогрева. В проекте принято использование существующих помещений согласно данным заказчика. Также в этих помещениях производится сушка одежды; при работе на открытом воздухе и в неотапливаемых помещениях в холодное время года устанавливаются перерывы для обогрева работающих или работы прекращаются в зависимости от температуры воздуха и силы ветра согласно действующему законодательству.

Порядок крепления разжимного анкера в бетоне

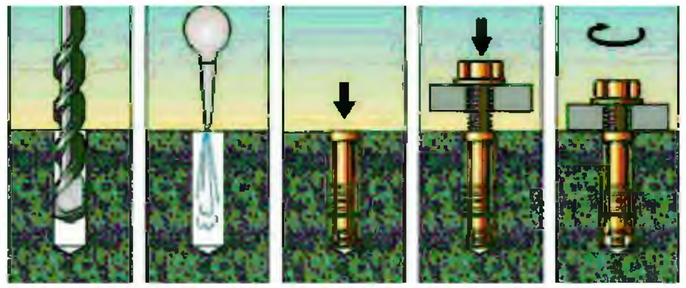

Утверждаю.

_____

_____

Схема устройства анкерной линии Анкерная линия Krok Моби-стил 10

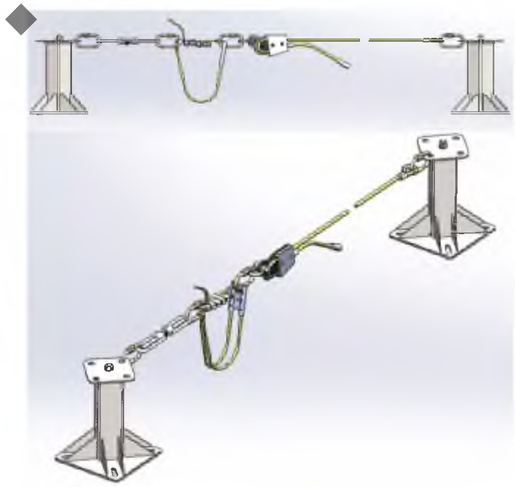

Монтаж системы производить согласно инструкции изготовителя

Пример использования страховочной системы

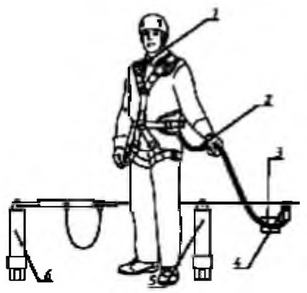

Обозначения:
1-страховочная привязь
2-строп
3-амортизатор
4-подвижная анкерная точка на горизонтальной анкерной линии
5-промежуточный анкер
6-крайний анкер

						231.2020-ППР		
						«Капитальный ремонт с элементами модернизации жилого дома №12 по ул. Тимирязева в г. Жодино»		
Изм.	Кол. уч.	Лист	№ док.	Подп.	Дата			
Разработал					08.21	ПРОЕКТ ПРОИЗВОДСТВА РАБОТ	Стадия	Лист	Листов
							С	4	4
						Схемы крепления страховки при кровельных работах	ООО "Тартас"		

Согласовано

Взам. инв. №

Подп. и дата

Инв. № подл.

Формат А2

www.razrabotka-ppr.by