Коммунальное унитарное производственное предприятие «Слуцкое ЖКХ»
(наименование организации – разработчика ППР)

УТВЕРЖДАЮ

_____

Коммунальное унитарное производственное предприятие «Слуцкое ЖКХ»
(наименование строительно- монтажного управления)

«___»_____20____г.

ПРОЕКТ ПРОИЗВОДСТВА РАБОТ
08.22-1-ППР

на **ремонт межпанельных стыков жилого дома**
_____
(наименование работ)

«Ремонт межпанельных стыков жилого дома по адресу г. Слуцк, ул. Ленина, д. 223.»
_____
(наименование объекта)

РАЗРАБОТАЛ

_____
(должность)
КУПП «Слуцкое ЖКХ»
(наименование организации)

_____Каменецкий А. В._
(подпись, инициалы, фамилия)

«___»_____20____г.

СОГЛАСОВАНО

_____
(должность)
КУПП «Слуцкое ЖКХ»
(наименование организации)

_____
(подпись, инициалы, фамилия)

«___»_____20____г.

_____
(заказчик)

_____
(подпись, инициалы, фамилия)

«___»_____20____г.

www.razrabotka-ppr.by

СПИСОК ОЗНАКОМЛЕННЫХ С ПРОЕКТОМ ПРОИЗВОДСТВА РАБОТ

Должность	Ф.И.О.	Дата	Подпись
Руководители работ			
Машинисты Грузоподъемных кранов			
Стропальщики			

Должность	Ф.И.О.	Дата	Подпись
Другие рабочие			

www.razrabotka-ppr.by

ПОЯСНИТЕЛЬНЯ ЗАПИСКА

Оглавление

1. ОБЩАЯ ЧАСТЬ 3
2. КРАТКАЯ ХАРАКТЕРИСТИКА СТРОИТЕЛЬНОЙ ПЛОЩАДКИ 3
3. КРАТКАЯ ХАРАКТЕРИСТИКА ОБЪЕКТА 4
4. СНАБЖЕНИЕ СТРОИТЕЛЬНОЙ ПЛОЩАДКИ МАТЕРИАЛАМИ, КОНСТРУКЦИЯМИ, ОБОРУДОВАНИЕМ 4
5. ОБОСНОВАНИЕ РЕШЕНИЙ ПО ПРОИЗВОДСТВУ РАБОТ 4

7.1 Подготовительный период 4

7.1.1 Организация подготовительного периода общие положения 4

7.1.2 Вырубка деревьев и кустарников 4

7.1.3 Устройство временного сигнального ограждения 5

7.1.4 Восстановление благоустройства 5

7.2 Основной период 5

7.2.1 Выбор подъемного оборудования. 5

7.2.2 Расчет опасной зоны падения груза с люльки автовышки и мусора со стены здания 6

7.2.3 Ремонт межпанельных швов 6

7.3 Работы при отрицательных температурах 7

7.4 Производство работ с автовышки. 7

6. ПОТРЕБНОСТЬ В ОСНОВНЫХ МАШИНАХ И МЕХАНИЗМАХ 10
7. ПОТРЕБНОСТЬ В ЭЛЕКТРОЭНЕРГИИ И ВОДЕ 10
8. ПЕРЕЧЕНЬ ОСНОВНЫХ ТЕХНОЛОГИЧЕСКИХ КАРТ 10
9. ПЕРЕЧЕНЬ ВРЕМЕННЫХ ЗДАНИЙ И СООРУЖЕНИЙ С РАСЧЕТОМ ПОТРЕБНОСТИ И ОБОСНОВАНИЕМ УСЛОВИЙ ПРИВЯЗКИ ИХ К УЧАСТКАМ СТРОИТЕЛЬНОЙ ПЛОЩАДКИ 10
10. ОБОСНОВАНИЕ РЕШЕНИЙ ПО ПРИМЕНЯЕМЫМ ФОРМАМ ОРГАНИЗАЦИИ ТРУДА 10
11. МЕРОПРИЯТИЯ ПО КОНТРОЛЮ КАЧЕСТВА СТРОИТЕЛЬНО-МОНТАЖНЫХ РАБОТ 10
13. ТЕХНИКА БЕЗОПАСНОСТИ ПРИ ПРОИЗВОДСТВЕ СМР 11

13.1 Общие положения 12

13.2 Требования безопасности при эксплуатации машин и транспортных средств 13

13.3 Обеспечение электробезопасности 14

13.4 Техника безопасности при выполнении работ на высоте 15

13.5 Безопасность эксплуатации здания и безопасность жильцов 15

13.6 Техника безопасности при работе с люльки автовышки. 16

13.7 Требования безопасности при эксплуатации автовышек 17

14. ПРОТИВОПОЖАРНЫЕ МЕРОПРИЯТИЯ 22

14.1 Общие положения 22

15. МЕРОПРИЯТИЯ ПО ОХРАНЕ ТРУДА 23

15.1 Перечень инструкций по охране труда обязательных к ознакомлению и исполнению 23

15.2 Охрана труда при работе с электроинструментом 27

www.razrabotka-ppr.by

15.3 Охрана труда при использовании страховочных канатов и предохранительных поясов.....28
15.4 Охране труда при выполнении работ на высоте.....30
15.5 Охрана труда при выполнении работ с люльки автовышки.....36

www.razrabotka-ppr.by

1. ОБЩАЯ ЧАСТЬ

Проект производства работ разработан на объект Ремонт межпанельных стыков жилого дома по адресу г. Слуцк, ул. Ленина, д. 223. На ремонт межпанельных стыков жилого дома.

При разработке проекта производства работ были использованы следующие нормативные документы:

1. СН 1.03.04-2020 «Организация строительного производства».
2. СП 1.03.01-2019 «Отделочные работы».
3. СН 2.04.03-2020 «Естественное и искусственное освещение».
4. СН 1.03.01-2019 Возведение строительных конструкций зданий и сооружений.
5. Р1.03.129-2014 Рекомендации по обустройству строительных площадок при строительстве объектов жилищно-гражданского, промышленного и сельскохозяйственного назначения. Утверждены ОАО «Оргстрой» 10.04.2014 и зарегистрированы РУП «Стройтехнорм» 12.02.2014 № 129.
6. Постановление Министерства труда и социальной защиты Республики Беларусь и Министерства архитектуры и строительства Республики Беларусь от 31 мая 2019 г. №24/33 «Об утверждении Правил по охране труда при выполнении строительных работ»
7. Специфические требования по обеспечению пожарной безопасности взрывопожароопасных и пожароопасных производств, утв. Постановлением Совета Министров Республики Беларусь от 20 ноября 2019 г. № 779. Введены в действие – 28 февраля 2020 г.
8. ТКП 45-1.01-159-2009 (02250) Строительство. Технологическая документация при производстве строительно-монтажных работ. Состав, порядок разработки, согласования и утверждения технологических карт
9. Постановление министерства труда и социальной защиты Республики Беларусь 27 декабря 2007 г. n 187 Об утверждении межотраслевой типовой инструкции по охране труда при работе на высоте
10. Межотраслевых правил по охране труда при выполнении работ на высоте и верхолазных работ (действующая редакция)
11. Правила устройства электроустановок 7 издание
12. СНиП 3.05.06-85 Электротехнические устройства
13. ТКП 45-1.03-63-2007 (02250) Монтаж зданий. Правила механизации
14. Постановление Министерства труда Республики Беларусь 28.04.2001 № 52 Правила охраны труда при работе на высоте

Исходными данными для разработки ППР послужили:

– Задание на текущий ремонт здания;

ППР разработан в соответствии с действующими нормами, правилами по производственной санитарии, техники безопасности, а также требованиями по взрывной, взрывопожарной и пожарной безопасности.

2. КРАТКАЯ ХАРАКТЕРИСТИКА СТРОИТЕЛЬНОЙ ПЛОЩАДКИ

Площадка расположена в г. Слуцке, ул. Ленина, д. 223

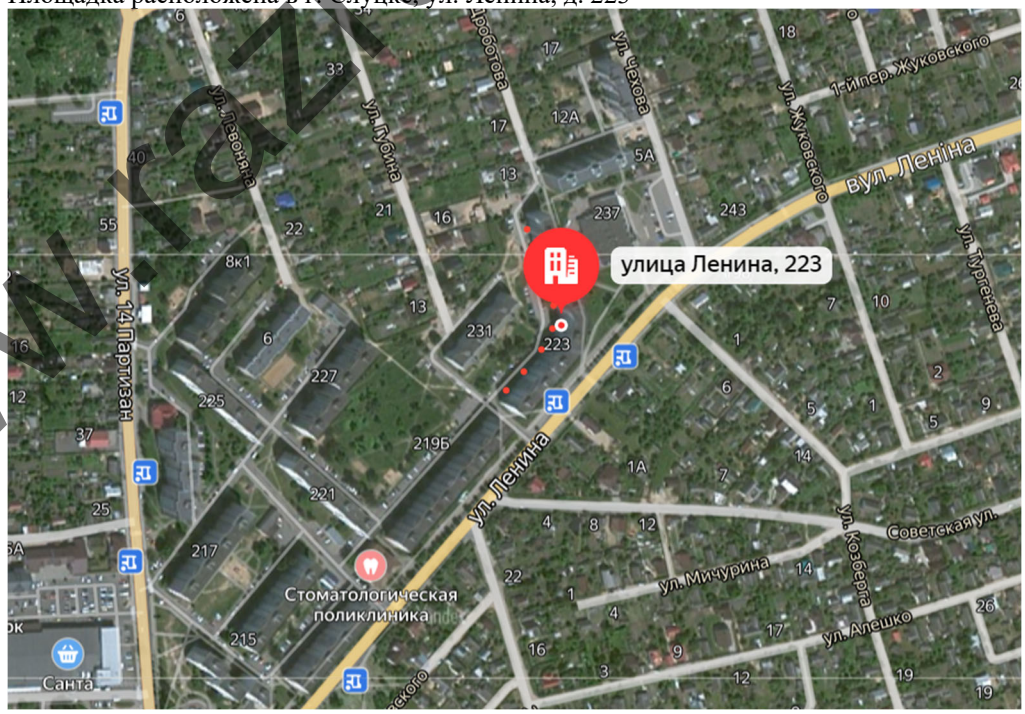

Дом эксплуатируется. До начала производства работ подрядчик обязан оповестить жителей жилого дома о начале предстоящих работ.

www.razrabotka-ppr.by

3. КРАТКАЯ ХАРАКТЕРИСТИКА ОБЪЕКТА

Дом панельный 9 этажей общая высота до 25м.

Дом эксплуатируется. Прилегающая территория благоустроена.

4. СНАБЖЕНИЕ СТРОИТЕЛЬНОЙ ПЛОЩАДКИ МАТЕРИАЛАМИ, КОНСТРУКЦИЯМИ, ОБОРУДОВАНИЕМ

Снабжение строительной площадки материалами, конструкциями, оборудованием выполняется организацией согласно разработанного плана поставок строительных материалов на объект. Поставки материалов на объект производится автомобильным транспортом.

5. ОБОСНОВАНИЕ РЕШЕНИЙ ПО ПРОИЗВОДСТВУ РАБОТ

Работы производятся в два периода:

-подготовительный

-основной.

До начала производства основных строительно-монтажных работ необходимо выполнить следующие работы подготовительного периода:

1. Оповестить жителей жилого дома о дате начала производства работ

2. Установить сигнальное ограждение на участке в одну захватку, размер захватки установить мастеру или прорабу.

3. Обеспечить временное электроснабжение и водоснабжение посредством дизельного генератора и привозной воды.

В основной период строительства осуществляются работы: по ремонту стыков стеновых панелей.

7.1 Подготовительный период

7.1.1 Организация подготовительного периода общие положения

1. До начала строительно-монтажных работ необходимо выполнить следующие мероприятия:

– оформить разрешение (ордер) на производство работ;

– установить временное сигнальное ограждение размером на одну захватку;

– наименование подрядных организаций и номера телефонов указать на ограждении зоны производства работ;

– в темное время суток организовать освещение строительной площадки, рабочих мест и опасных участков;

– установить временные дорожные знаки по согласованию с органами Госавтоинспекции в случае установки автовышки в зоне проезда автотранспорта;

– установить урны для сбора строительного мусора на участке где производятся работы;

– подрядчику выделить существующие помещения для рабочих, которые будут использоваться в качестве бытовых помещений;

– обозначить на местности хорошо видимыми знаками границы опасных зон;

– установить биотуалет для рабочих.

2. Исполнитель работ обеспечивает безопасность работ для окружающей природной среды, при этом:

– обеспечивает уборку места производства работ и прилегающей к ней пятиметровой зоны;

– не допускает несанкционированной вырубки древесно-кустарниковой растительности;

3. Исполнитель работ обеспечивает складирование и хранение материалов и изделий в соответствии с требованиями стандартов и ТУ на эти материалы и изделия.

4. В темное время суток освещение рабочих мест должно быть не менее 30 Люкс, освещенность строительной площадки – не менее 10 Лк в соответствии с ГОСТ 12.1.046-2014. Освещенность должна быть равномерной, без слепящего действия осветительных приборов на работающих. Производство работ в неосвещенных местах не допускается.

5. Складирование других материалов, конструкций и изделий следует осуществлять согласно требованиям стандартов и технических условий на них.

6. Запрещается складировать материалы между деревьями и ближе 1 метра от проекции кроны деревьев в плане.

7.1.2 Вырубка деревьев и кустарников

Запрещается вырубка и пересадка древесной и кустарниковой растительности, не предусмотренная проектом.

www.razrabotka-ppr.by

Отходы и строительный мусор должны своевременно вывозиться для дальнейшей утилизации. Захоронение бракованных изделий и конструкция запрещается. Сжигание горючих отходов и строительного мусора в зоне производства работ запрещается.

7.1.3 Устройство временного сигнального ограждения

На одну захватку выставить сигнальное ограждение по опасной зоне производства работ согласно схему СГП. Мастеру (прорабу) следить за отсутствие посторонних лиц в опасной зоне производства работ.

7.1.4 Восстановление благоустройства

В случае повреждения элементов благоустройство подрядчик следует выполнить восстановление поврежденных участков озеленения или пешеходных зон.

7.2 Основной период

Все работы производить в строгом соблюдении требований:

Постановление министерства труда и социальной защиты республики Беларусь и министерства архитектуры и строительства республики Беларусь от 31 мая 2019 г. № 24/33 Об утверждении Правил по охране труда при выполнении строительных работ

СН 1.03.04-2020 (02250) Организация строительного производства

СН 1.03.01-2019 Возведение строительных конструкций зданий и сооружений

Постановление Министерства труда Республики Беларусь 28.04.2001 № 52 Правила охраны труда при работе на высоте

СП 1.03.01-2019 «Отделочные работы».

7.2.1 Выбор подъемного оборудования.

Работы по ремонту стыков выполнять с автовышек:

1. ВИПО-18.01-05 на базе ГАЗ 3309 (г/н АК84-38-5), грузоподъемность – 250 кг, вылет стрелы – 18 м; При этом использование данной автовышки разрешается только для ремонта стыков на высоте до 18м

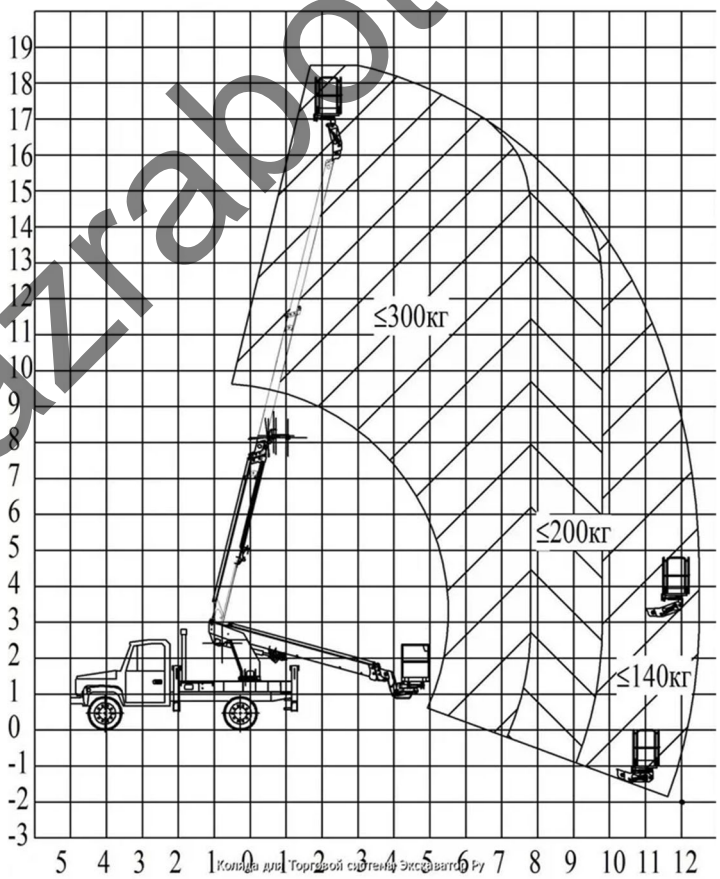

2. ПМС-328Д на базе МАЗ- 5337 (г/н АИ 96-54-5), грузоподъемность – 250 кг, вылет стрелы – 28 м.

www.razrabotka-ppr.by

ТЕХНИЧЕСКИЕ ХАРАКТЕРИСТИКИ ПОДЪЕМНИКА ПМС-328, ПМС-328-01

Наибольшая рабочая высота подъема, м	28
Грузоподъемность люльки, кг	Не более 250
Максимальный вылет стрелы, м	13,8
Угол поворота, град	360
Диапазон температур окружающего воздуха, °С	-40 … +40
Наибольшая скорость передвижения по дорогам, км/ч	50
Базовые шасси	
автоподъемник ПМС-328	МАЗ-5337
автоподъемник ПМС-328-01	УРАЛ-4320-1921-30
Размеры в транспортном положении, м:	
длина	
автогидроподъемника на базе МАЗ-5337	12,32
автогидроподъемника на базе УРАЛ-4320-1921-30	12,5
ширина	2,5
высота	4,0
Масса подъемника полная, кг:	
автогидроподъемника на базе МАЗ-5337	14700
автогидроподъемника на базе УРАЛ-4320-1921-30	20535
Тип подъемника	автомобильный
Поставщик	ЗАО «Дормашкомплект»

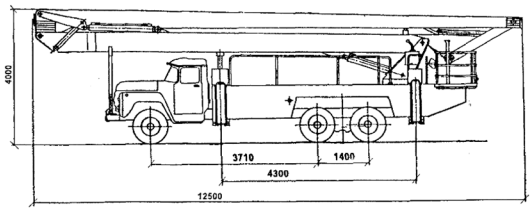

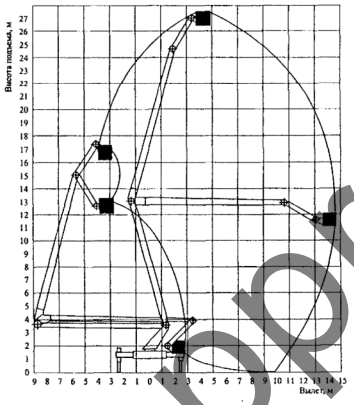

ПМС-328

7.2.2 Расчет опасной зоны падения груза с люльки автовышки и мусора со стены здания

Так как работы производятся на минимальной высоте принимает опасную зону крана согласно требований Постановления Министерства труда и социальной защиты Республики Беларусь и Министерства архитектуры и строительства Республики Беларусь от 31 мая 2019 г. №24/33 «Об утверждении Правил по охране труда при выполнении строительных работ» Приложение 2

Опасная зона падения груза со здания: 7м

Важно! Нахождение посторонних лиц в опасной зоне запрещено!

7.2.3 Ремонт межпанельных швов

Общие положения

В процессе работ строго соблюдать требования действующих технологических карт.

Требования инструкций по ремонту межпанельных швов от изготовителя применяемого герметика.

Действующих требования по Охране труда в строительстве.

Действующих требований по работе на высоте.

Инструкций по охране труда при работе на высоте и работе на автовышке.

Все работы выполнять с автовышки.

Подготовительные работы

До начала производства работ следует:

- оповестить жильцов жилого дома о предстоящих работах;
- назначить лиц, ответственных за безопасное производство работ, а также их контроль и качество выполнения;
- ознакомить бригадиров и звеньевых с Проектом производства работ, Технологическими картами и технической документацией;
- провести инструктаж членов бригады по технике безопасности и обеспечить рабочих средствами индивидуальной защиты;
- подготовить к производству работ машины, механизмы, необходимое оборудование и доставить их на объект;
- доставить в зону работ потребный инвентарь, приспособления для безопасного производства работ, электрифицированный, механизированный и ручной инструмент;
- установить сигнальное ограждение захватки где будут производиться работы;

Зачистка шва вместе его повреждения

С помощью металлической считки очистить отслоившийся раствор (герметик) на поверхности шва.

Заполнение участка шва монтажной пеной

С помощью перфоратора просверлить контрольные точки шагом 1м. Выполнить заполнения пустот шва монтажной пеной.

www.razrabotka-ppr.by

Герметизация отремонтированного шва

Герметик при нанесении в стык должен иметь положительную температуру. Если температура окружающего воздуха ниже +5 °С, то герметик необходимо выдержать при комнатной температуре не менее суток.

Перед нанесением тщательно перемешайте герметик низкооборотистой дрелью со специальной насадкой.

Герметик вводится в стык с помощью шпателя, не допуская разрывов, наплывов и вкраплений инородных тел. Толщина слоя герметика определяется размером стыка и должна составлять не менее 5 мм и не более 10 мм

7.3 Работы при отрицательных температурах

При отрицательных температурах следует избегать работы в люльке при сильном ветре и снегопаде. При температурах при котором люлька не может эксплуатироваться следует остановить производство работ. При отрицательной температуре на которую не рассчитан герметик следует прекратить производство работ. Все рабочие должны быть оснащены специальной зимней одеждой, нескользящей обувью, перчатками. Перед началом работ следует производить очистку рабочих поверхностей от снега и наледи.

7.4 Производство работ с автовышки.

Производство работ подъемниками должно осуществляться при условии соблюдения требований, установленных ГОСТ 25646, Правилами технической эксплуатации электроустановок потребителей и Правилами техники безопасности при эксплуатации электроустановок потребителей, Правилами охраны труда при работе на высоте, эксплуатационными документами организаций - изготовителей подъемников.

Владелец подъемников по договору может предоставлять подъемники заказчикам.

В договоре распределяются обязанности между владельцем и заказчиком по обеспечению безопасной эксплуатации подъемника.

В тех случаях, когда подъемник предоставляется заказчику, у которого не назначено лицо, ответственное за безопасное производство работ подъемниками, безопасность производства работ подъемниками обеспечивается владельцем подъемника.

www.razrabotka-ppr.by

Применение подъемника при производстве работ на высоте допускается, если масса поднимаемого груза не превышает его грузоподъемность и подъемник установлен на опоры (при их наличии).

Машинисты перед началом и по окончании ежедневной работы (смены) проверяют техническое состояние подъемников в соответствии с эксплуатационными документами организаций - изготовителей подъемников. Результаты осмотра и проверки подъемников записываются машинистами в вахтенный журнал.

Перед началом работы с применением подъемников лицо, ответственное за безопасное производство работ подъемниками, определяет и обозначает рабочую зону подъемника, место установки подъемника, средства связи машиниста с работниками, выполняющими работы из люльки, а также обеспечивает надлежащее освещение рабочей зоны.

При эксплуатации подъемников необходимо принять меры, предотвращающие их опрокидывание или самопроизвольное перемещение под действием ветра или при наличии уклона площадки.

Съемные грузозахватные приспособления, применяемые для погрузки (выгрузки) груза на пол люльки, и тара, не прошедшие осмотра, испытания согласно правилам устройства и безопасной эксплуатации грузоподъемных кранов, к работе не допускаются. Неисправные съемные грузозахватные приспособления, а также приспособления, не имеющие металлических бирок (клейм организации-изготовителя) с указанием номера, грузоподъемности и даты испытания, не должны находиться в местах производства работ.

Владельцы подъемников (заказчики) - производители работ:

- разрабатывают проекты производства работ, технологические карты и обеспечивают ими лиц, ответственных за безопасное производство работ подъемниками;
- знакомят (под подпись) с проектами производства работ, технологическими картами лиц, ответственных за безопасное производство работ подъемниками, машинистов, работников, выполняющих работы из люльки, и стропальщиков (при необходимости их назначения);
- обеспечивают стропальщиков съемными грузозахватными приспособлениями и тарой, соответствующими массе и характеру перемещаемых грузов;
- обеспечивают проведение испытаний ограничителя предельного груза в установленный срок.

Для выполнения работ подъемником должна быть подготовлена площадка, к которой предъявляются следующие требования:

- наличие подъездного пути;
- уклон площадки не должен превышать угол, указанный в паспорте организации - изготовителя подъемника;
- основание площадки разравнивают и уплотняют с учетом категории грунта (не допускается размещать подъемники на свеженасыпанном не утрамбованном грунте);
- размеры площадки должны позволять установку подъемника на все выносные опоры. Под опоры подкладывают прочные и устойчивые инвентарные деревянные подкладки.

Установку подъемника следует производить так, чтобы при работе расстояние между поворотной частью подъемника при любом его положении и строениями, штабелями грузов и другими предметами (оборудованием) было не менее 1 м.

Перемещение, установка и работа подъемника вблизи выемок (котлованов, траншей, канав и тому подобных выемок) с неукрепленными откосами допускается только за пределами призмы обрушения грунта на расстоянии, установленном проектом производства работ.

Производство работ подъемниками в охранных зонах воздушных линий электропередачи (далее - линии электропередачи) должно производиться в соответствии с требованиями Правил охраны электрических сетей напряжением до 1000 В, Правил охраны электрических сетей напряжением свыше 1000 В, ГОСТ 12.1.051-90 "Система стандартов безопасности труда. Электробезопасность. Расстояния безопасности в охранной зоне линий электропередачи напряжением свыше 1000 В". До начала производства работ подъемниками вблизи линий связи и проводного вещания (радиофикации), контактной сети наземного электротранспорта разрабатываются и согласовываются с организациями, эксплуатирующими эти линии и сети, мероприятия по обеспечению безопасности труда.

Установка и работа подъемника на расстоянии 30 м (40 м для линий напряжением 750 кВ) и менее от выдвижной части подъемника в любом ее положении, а также от люльки до вертикальной плоскости, образуемой проекцией на землю ближайшего провода воздушной линии электропередачи, осуществляется по наряду-допуску, определяющему безопасные условия работы вблизи воздушной линии электропередачи, согласно приложению 5 к настоящим Правилам. Республиканские органы государственного управления, иные организации, подчиненные Правительству Республики Беларусь, при необходимости в установленном порядке могут вводить в действие для применения в подведомственных организациях иные формы наряда-допуска, учитывающие специфику отрасли, отдельных видов работ. Наряд-допуск выдается машинисту перед началом работы. Наряд-допуск может быть выдан только при наличии письменного разрешения организации - владельца линии электропередачи. Время действия наряда-допуска определяется организацией, выдавшей наряд-допуск по согласованию с владельцем линии электропередачи. Порядок организации производства работ вблизи линии электропередачи (выдача наряда-допуска, проведение инструктажа) устанавливается приказом руководителей организации - владельца подъемника и организации, эксплуатирующей

www.razrabotka-ppr.by

подъемники. Условия безопасности, указываемые в наряде-допуске, должны соответствовать требованиям ГОСТ 12.1.013-78 "Система стандартов безопасности труда. Строительство. Электробезопасность. Общие требования". При работе в открытых распределительных устройствах и охранной зоне воздушных линий электропередачи подъемник на пневмоколесном ходу должен быть заземлен.

Работа подъемника вблизи линии электропередачи, линий связи и проводного вещания (радиофикации), контактной сети наземного электротранспорта производится под непосредственным руководством лица, ответственного за безопасное производство работ подъемниками, которое указывает машинисту место установки подъемника, обеспечивает выполнение предусмотренных нарядом-допуском условий работы и делает запись о разрешении работы в вахтенном журнале. Работа подъемников в охранной зоне линии электропередачи, в распределительных устройствах производится под руководством ответственного за безопасное производство работ подъемниками лица (руководителя работ) с группой по электробезопасности не ниже четвертой. Расстояние от подъемной или выдвижной части подъемника в любом ее положении до вертикальной плоскости, образуемой проекцией на землю ближайшего провода находящейся под напряжением воздушной линии электропередачи, следует принимать согласно приложению 6 к настоящим Правилам.

Для безопасного производства работ подъемниками организации или индивидуальные предприниматели, эксплуатирующие подъемники, должны обеспечить соблюдение следующих требований:

- не допускать работников и других лиц, не имеющих отношения к производимой работе, на место производства работ;
- при необходимости осмотра, ремонта, регулировки механизмов, электрооборудования, осмотра или ремонта металлоконструкций у подъемника должен быть отключен двигатель или рубильник вводного устройства (при его наличии);
- подъемники использовать согласно технологической документации на производство работ (проекты производства работ, технологические карты);
- не допускать производство работ подъемниками при наличии у них признаков предельного состояния, указанных в эксплуатационной документации организаций - изготовителей подъемников;
- не оставлять подъемники без надзора с работающими (включенными) двигателями;
- при перерыве в работе принять меры, предупреждающие самопроизвольное перемещение и опрокидывание подъемника под действием ветра, при наличии уклона местности, вследствие деформации и обрушения грунта.

Работы из люльки подъемника выполняются при условии принятия и выполнения мер по предупреждению падения работников из люльки, поражения их электрическим током, защемления люльки при перемещении ее в стесненных условиях. Работать с подъемника следует стоя на настиле люльки, закрепившись стропом предохранительного пояса за предусмотренное конструкцией подъемника для этой цели устройство (ограждение люльки). В случае соприкосновения стрелы или люльки с проводами или токоведущими частями электроустановки, находящимися под напряжением, машинист подъемника принимает меры к быстрейшему разрыву возникшего контакта. При нахождении подъемника под напряжением не допускается: спуск работников с подъемника на землю или подъем на него; прикасаться к нему, стоя на земле. В случае возникновения пожара на подъемнике, который находится под напряжением, машинист должен спрыгнуть с него на землю, соединив ноги и не прикасаясь руками ни к подъемнику, ни к земле. Затем следует удалиться от подъемника на расстояние не менее 8 м короткими шагами, передвигая при этом ступни по земле, не отрывая их одну от другой. Эвакуация работников из люльки при ее аварийной остановке на высоте производится согласно руководству по эксплуатации подъемника.

При эксплуатации подъемника необходимо соблюдать следующий порядок:

- при работе подъемника связь между работниками в люльке и машинистом должна поддерживаться непрерывно: при подъеме люльки до 10 м - голосом, от 10 до 22 м - знаковой сигнализацией, более 22 м - радиотелефонной связью (переговорным устройством);
- не допускается перемещение подъемника с находящимися в люльке работниками, грузом;
- работа подъемника должна быть прекращена при скорости ветра 10 м/сек и более на высоте 10 м, а также при грозе, сильном дожде, тумане и снегопаде, когда видимость затруднена, а также при температуре окружающей среды ниже указанной в паспорте подъемника;
- вход в люльку и выход из нее должны осуществляться при установке ее в положение "посадка";
- во время работы, при подъеме и опускании люльки вход в нее должен быть закрыт на запорное устройство;
- работникам, выполняющим работы из люльки, запрещается садиться или вставать на перила люльки, устанавливать на пол люльки предметы для увеличения высоты зоны работы, перевешиваться за ограждение люльки;
- масса груза в люльке не должна превышать установленную в паспорте организации - изготовителя подъемника величину.

www.razrabotka-ppr.by

6. ПОТРЕБНОСТЬ В ОСНОВНЫХ МАШИНАХ И МЕХАНИЗМАХ

Таблица 8.1 Потребность в основных машинах и механизмах

№п/п	наименование машин и механизмов	тип, марка	количество	примечание
1	2	3	4	5
1.	Дизельный генератор	-	1	Снабжение электричеством
2.	Автомобиль	ГАЗ2705	1	Доставка материалов
3.	Комплект ручного инструмента согласно ТТК	-	1	Работы по герметизации стыков
4.	Автовышка 18м	ВИПО-18.01-05	1	Работа на высоте
5.	Автовышка 28м	ПМС-328Д	1	Работа на высоте
6.	Бочка с водой	-	1	Для нужд временного водоснабжения

7. ПОТРЕБНОСТЬ В ЭЛЕКТРОЭНЕРГИИ И ВОДЕ

Временное электроснабжение осуществляется от дизельного генератора.

Для временного водоснабжения использовать привозную воду.

8. ПЕРЕЧЕНЬ ОСНОВНЫХ ТЕХНОЛОГИЧЕСКИХ КАРТ

При производстве работ руководствоваться следующими типовыми технологическими картами:

ТТК-100289293.1044- 2018 Типовая технологическая карта устройство герметизации стыков наружных стеновых панелей полиуретановой (монтажной)пеной полужесткой ОАО «Стройкомплекс»

9. ПЕРЕЧЕНЬ ВРЕМЕННЫХ ЗДАНИЙ И СООРУЖЕНИЙ С РАСЧЕТОМ ПОТРЕБНОСТИ И ОБОСНОВАНИЕМ УСЛОВИЙ ПРИВЯЗКИ ИХ К УЧАСТКАМ СТРОИТЕЛЬНОЙ ПЛОЩАДКИ

В качестве бытовых помещений используются существующие помещения подрядчика. Доставка рабочих осуществляется автомобильным транспортом. Для санитарных нужд предусмотрено установка биотуалета и бочки с водой.

10. ОБОСНОВАНИЕ РЕШЕНИЙ ПО ПРИМЕНЯЕМЫМ ФОРМАМ ОРГАНИЗАЦИИ ТРУДА

Все работы выполняются специализированными бригадами в 1-ну смену.

11. МЕРОПРИЯТИЯ ПО КОНТРОЛЮ КАЧЕСТВА СТРОИТЕЛЬНО-МОНТАЖНЫХ РАБОТ

Требуемое качество и надежность зданий и сооружений должны обеспечиваться строительными организациями путем осуществления комплекса технических, экономических и организационных мер эффективного контроля на всех стадиях создания строительной продукции.

Контроль качества строительно-монтажных работ должен осуществляться специалистами или специальными службами, входящими в состав строительных организации или привлекаемыми со стороны, и оснащенными техническими средствами, обеспечивающими необходимую достоверность и полноту контроля.

Производственный контроль качества строительно-монтажных работ должен включать входной контроль рабочей документации, конструкций, изделий, материалов и оборудования, операционный контроль отдельных строительных процессов или производственных операций и приемочный контроль строительно-монтажных работ

При входном контроле рабочей документации должна производиться проверка ее комплектности и достаточности содержащейся в ней технической информации для производства работ

www.razrabotka-ppr.by

При входном контроле строительных конструкций, изделий, материалов и оборудования следует проверять внешним осмотром соответствие их требованиям стандартов или других нормативных документов и рабочей документации, а также наличие и содержание паспортов, сертификатов и других сопроводительных документов.

Операционный контроль должен осуществляться в ходе выполнения строительных процессов или производственных операций и обеспечивать своевременное выявление дефектов и принятие мер по их устранению и предупреждению.

При операционном контроле следует проверять соблюдение технологии выполнения строительно-монтажных процессов; соответствие выполняемых работ рабочим чертежам, строительным нормам, правилам и стандартам. Результаты операционного контроля должны фиксироваться в журнале работ.

Схемы операционного контроля качества, как правило, должны содержать эскизы конструкций с указанием допускаемых отклонений в размерах, перечни операций или процессов, контролируемых производителем работ (мастером) с участием, при необходимости, строительной лаборатории, геодезической и других служб специального контроля, данные о составе, сроках и способах контроля.

При приемочном контроле необходимо производить проверку и оценку качества выполненных строительно-монтажных работ, а также ответственных конструкций

Скрытые работы подлежат освидетельствованию с составлением актов по установленной форме. Акт освидетельствования скрытых работ должен составляться на завершенный процесс, выполненный самостоятельным подразделением исполнителей.

Освидетельствование скрытых работ и составление акта в случаях, когда последующие работы должны начинаться после перерыва, следует производить непосредственно перед производством последующих работ.

Запрещается выполнение последующих работ при отсутствии актов освидетельствования предшествующих скрытых работ во всех случаях.

Ответственные конструкции по мере их готовности подлежат приемке в процессе строительства (с участием представителя проектной организации или авторского надзора) с составлением акта промежуточной приемки этих конструкций.

Управление качеством строительно-монтажных работ должно осуществляться строительными организациями и включать совокупность мероприятий, методов и средств, направленных на обеспечение соответствия качества строительно-монтажных работ и законченных строительством объектов требованиям нормативных документов и проектной документации

На всех стадиях строительства с целью проверки эффективности ранее выполненного производственного контроля должен выборочно осуществляться инспекционный контроль.

По результатам производственного и инспекционного контроля качества строительно-монтажных работ должны разрабатываться мероприятия по устранению выявленных дефектов, при этом учитываться также требования авторского надзора проектных организаций и органов государственного надзора и контроля, действующих на основании специальных положений.

12. МЕРОПРИЯТИЯ ПО ОХРАНЕ ОКРУЖАЮЩЕЙ ПРИРОДНОЙ СРЕДЫ

Зеленые насаждения, находящиеся на строительной площадке, защитить от повреждений. Стволы отдельно стоящих деревьев, попадающих в зону производства работ, следует предотвращать от повреждений, облицовывая их щитами из отходов пиломатериалов.

Мероприятия по охране окружающей среды следующие:

- не допускать попадания горюче-смазочных материалов в грунт и воду;
- все механизмы, работающие от двигателей внутреннего сгорания, проверить на токсичность выхлопных газов;
- борьба с шумом предусматривает запрещение длительной работы механизмов вхолостую;
- производственные и бытовые стоки, образующиеся на стройплощадке, необходимо очищать и обезвреживать.

13. ТЕХНИКА БЕЗОПАСНОСТИ ПРИ ПРОИЗВОДСТВЕ СМР

Важно! На строительной площадке иметь следующий документ: Постановление Министерства труда и социальной защиты Республики Беларусь и Министерства архитектуры и строительства Республики Беларусь от 31 мая 2019 г. №24/33 «Об утверждении Правил по охране труда при выполнении строительных работ» В данном ППР излагается лишь самое важное из этих требований, данный документ является незаменимым приложением к проекту производства работ и является обязательным к соблюдению.

При выполнении работ также строго соблюдать требования техники безопасности в соответствии со следующими нормативными документами:

Инструкция по охране труда приведенными в перечне инструкций по охране труда данного ППР.

Постановление министерства труда и социальной защиты Республики Беларусь 27 декабря 2007 г. n 187 Об утверждении межотраслевой типовой инструкции по охране труда при работе на высоте

Межотраслевых правил по охране труда при выполнении работ на высоте и верхолазных работ (действующая редакция)

www.razrabotka-ppr.by

Постановление Министерства труда Республики Беларусь 28.04.2001 № 52 Правила охраны труда при работе на высоте

13.1 Общие положения

Работодатели для создания безопасных условий труда работающих обеспечивают:

-разработку и принятие инструкций по охране труда в порядке, установленном законодательством;

-проведение инструктажа по охране труда, стажировки, проверки знаний по вопросам охраны труда работающих в порядке, установленном законодательством;

-прохождение работающими, занятыми на работах с вредными и (или) опасными условиями труда или на работах, где в соответствии с законодательством есть необходимость в профессиональном отборе, обязательных предварительных медицинских осмотров (при поступлении на работу) и периодических медицинских осмотров, а также внеочередных медицинских осмотров при ухудшении состояния здоровья в порядке, установленном законодательством;

-прохождение работающими, занятыми на работах с повышенной опасностью, предсменный (перед началом работы, смены) медицинский осмотр либо освидетельствование на предмет нахождения в состоянии алкогольного, наркотического или токсического опьянения в порядке, установленном законодательством;

-выдачу работникам средств индивидуальной защиты в порядке, установленном законодательством, и контроль за их применением. Работающие по гражданско-правовым договорам обеспечиваются средствами индивидуальной защиты в соответствии с этими договорами.

Работодатель обязан требовать документы, подтверждающие прохождение работающими по гражданско-правовому договору медицинского осмотра, если это необходимо для выполнения соответствующих строительных работ.

На границах зон постоянно действующих опасных производственных факторов должны быть установлены защитные ограждения, а на границах зон потенциально опасных производственных факторов – сигнальные ограждения и знаки безопасности в соответствии с обязательными требованиями технических нормативных правовых актов в области технического нормирования и стандартизации.

Сигнальные цвета, сигнальная разметка и знаки безопасности, применяемые для привлечения внимания работающих, находящихся на объектах и в иных местах, для предостережения в целях исключения опасности, сообщения о возможном исходе в случае пренебрежения опасностью могут устанавливаться в соответствии с Межгосударственным стандартом ГОСТ 12.4.026-2015 «Система стандартов безопасности труда. Цвета сигнальные, знаки безопасности и разметка сигнальная. Назначение и правила применения. Общие технические требования и характеристики. Методы испытаний».

Перед началом строительных работ в зонах действия опасных производственных факторов линейному руководителю работ должен быть выдан наряд-допуск на производство работ с повышенной опасностью по форме (далее – наряд-допуск) согласно приложению 3. Правил по ОТ

В случае выполнения строительных работ в зоне потенциально опасных объектов (линии электропередачи, взрывопожароопасные объекты и иные объекты), применяются другие формы нарядов-допусков, разработанные в соответствии с техническими нормативными правовыми актами.

Перечень строительных работ, на выполнение которых необходимо выдавать наряд-допуск, должен быть разработан в организации согласно приложению 4. Правил по ОТ В организации, исходя из особенностей выполнения строительных работ, составляется перечень работ с повышенной опасностью, выполняемых по наряду-допуску, требующих осуществления специальных организационных и технических мероприятий, а также постоянного контроля за их производством.

Перечень работ с повышенной опасностью, выполняемых по наряду-допуску, утверждается руководителем организации.

Наряд-допуск выдается линейному руководителю работ лицом, уполномоченным приказом руководителя организации. Перед допуском к работе линейный руководитель работ обязан ознакомить работающих с мероприятиями по безопасному производству работ и провести целевой инструктаж по охране труда с записью в наряде-допуске.

При выполнении работ на территории организации наряд-допуск должен быть подписан, кроме того, соответствующим должностным лицом данной организации.

При выполнении работ в охранных зонах сооружений или инженерных коммуникаций наряд-допуск выдается при наличии письменного разрешения организации – владельца этого сооружения или инженерных коммуникаций.

Наряд-допуск выдается на срок, необходимый для выполнения заданного объема работ, если иное не предусмотрено техническими нормативными правовыми актами.

В случае возникновения в процессе выполнения работ вредных и (или) опасных производственных факторов, не предусмотренных нарядом-допуском, а также в случае изменения условий выполнения работ следует прекратить работы и только после выдачи нового наряда-допуска возобновить работы.

Лицо, выдавшее наряд-допуск, обязано осуществлять контроль выполнения предусмотренных в нем мероприятий по обеспечению безопасности производства работ.

Линейные руководители работ должны периодически, не реже 1 раза в год, проходить проверку знаний по вопросам охраны труда в объеме требований технических нормативных правовых актов, соблюдение требований которых входит в их должностные обязанности.

www.razrabotka-ppr.by

Организации, разрабатывающие и утверждающие ПОС и ППР, должны предусматривать в них решения по безопасности труда. Состав и содержание основных проектных решений по безопасности труда в организационно-технологической документации определяются согласно приложению 5.

Запрещается отступление от решений по безопасности труда в ПОС и ППР без согласования с организациями, разработавшими и утвердившими их.

С ППР работающие должны быть ознакомлены письменно под роспись до начала производства строительных работ.

При привлечении обучающихся учреждений образования к выполнению строительных, ремонтно-строительных работ в организациях не допускается использование труда указанных лиц на работах, не предусмотренных законодательством.

Все лица, находящиеся на строительной площадке, обязаны носить каски защитные, застегнутые на подбородочные ремни. Работающие без касок защитных и других необходимых средств индивидуальной защиты к выполнению работ не допускаются.

Работодатель обязан организовать расследование несчастного случая на производстве или профессионального заболевания в соответствии с Правилами расследования и учета несчастных случаев на производстве и профессиональных заболеваний, утвержденными постановлением Совета Министров Республики Беларусь от 15 января 2004 г. № 30, и постановлением Министерства труда и социальной защиты Республики Беларусь и Министерства здравоохранения Республики Беларусь от 14 августа 2015 г. № 51/94 «О документах, необходимых для расследования и учета несчастных случаев на производстве и профессиональных заболеваний».

13.2 Требования безопасности при эксплуатации машин и транспортных средств

Эксплуатация строительных машин, транспортные средства, производственное оборудование, средства механизации, приспособления, технологическая оснастка, ручные машины должны соответствовать обязательным требованиям технических нормативных правовых актов, содержащих требования по охране труда, иметь эксплуатационную документацию организаций-изготовителей (далее – эксплуатационные документы).

Эксплуатация указанных в части первой настоящего пункта строительных машин, транспортных средств, производственного оборудования, ручных машин без предусмотренных их конструкцией ограждающих устройств, блокировок, систем сигнализации и других средств коллективной защиты работающих запрещается.

Строительные машины, транспортные средства, производственное оборудование, средства механизации должны использоваться по назначению и применяться в условиях, установленных организацией-изготовителем.

Техническое обслуживание и ремонт транспортных средств, машин и средств механизации следует осуществлять только после остановки и выключения двигателя (привода) при исключении возможности случайного пуска двигателя, самопроизвольного движения машины и ее частей, снятия давления в гидро- и пневмосистемах, кроме случаев, которые допускаются эксплуатационными документами и ремонтной документацией.

При техническом обслуживании и ремонте сборочные единицы строительных машин, транспортного средства, имеющие возможность перемещаться под воздействием собственной массы, должны быть заблокированы механическим способом или опущены на опору с целью исключения их самопроизвольного перемещения.

При техническом обслуживании строительных машин с электроприводом должны быть приняты меры, не допускающие случайной подачи напряжения.

Рабочие места при техническом обслуживании и текущем ремонте строительных машин, транспортных средств, производственного оборудования, средств механизации должны быть оборудованы комплектом исправного инструмента, приспособлений, инвентаря, грузоподъемных приспособлений и средств пожаротушения.

Не допускается оставлять без надзора строительные машины, транспортные средства и другие средства механизации с работающим (включенным) двигателем.

Монтаж (демонтаж) строительных машин и механизмов должен производиться под руководством линейного руководителя работ, которому подчинены работающие, выполняющие монтаж (демонтаж).

Зона монтажа (демонтажа) строительных машин и механизмов должна быть ограждена или обозначена знаками безопасности и предупредительными надписями.

Не допускается выполнять работы по монтажу (демонтажу) строительных машин, устанавливаемых на открытом воздухе в гололедицу, туман, снегопад, грозу, при температуре воздуха ниже или при скорости ветра выше пределов, указанных в эксплуатационных документах.

При размещении строительных машин в месте производства работ линейный руководитель работ должен до начала работы определить рабочую зону машины и границы создаваемой ею опасной зоны. При этом должна быть обеспечена обзорность рабочей зоны с рабочего места машиниста, а также из других опасных зон. В случаях, когда машинист строительной машины, управляющий машиной, не имеет достаточного обзора, ему должен быть выделен сигнальщик.

www.razrabotka-ppr.by

Все работающие должны быть ознакомлены со значением сигналов, подаваемых в процессе ее работы. Опасные зоны, которые возникают или могут возникнуть во время работы машины, должны быть обозначены знаками безопасности и (или) предупредительными надписями.

При размещении и эксплуатации строительных машин и транспортных средств должны быть приняты меры, предупреждающие их опрокидывание или самопроизвольное перемещение под действием ветра, при уклоне местности или просадке грунта.

Перемещение, установка и работа строительной машины или транспортного средства вблизи выемок (котлованов, траншей, канав и т.п.) с неукрепленными откосами разрешается только за пределами призмы обрушения грунта на расстоянии, установленном в организационно-технологической документации и ППР.

При отсутствии соответствующих указаний в ППР минимальное расстояние по горизонтали от основания откоса выемки до ближайших опор машины следует принимать в соответствии с таблицей согласно приложению 7. Правил по охране труда

Строительно-монтажные работы с применением строительных машин в охранной зоне действующей линии электропередачи следует производить под непосредственным руководством линейного руководителя работ, при наличии письменного разрешения организации – владельца линии и наряда-допуска, определяющего безопасные условия работ.

Установку строительных машин и эксплуатацию транспортных средств с поднимаемым кузовом в охранной зоне воздушной линии электропередачи необходимо осуществлять при снятом напряжении с воздушной линии электропередачи.

При обоснованном отсутствии возможности снятия напряжения с воздушной линии электропередачи напряжением свыше 1000 В работу строительных машин в охранной зоне линии электропередачи допускается производить при условии выполнения следующих требований:

-корпуса машин с механическим приводом, за исключением машин на гусеничном ходу, должны быть заземлены при помощи инвентарного переносного заземлителя;

-расстояние от подъемной или выдвижной части машины в любом ее положении до находящейся под напряжением воздушной линии электропередачи должно быть не менее, указанного в таблице, согласно приложению 8. Правил по охране труда

При необходимости использования строительных машин в экстремальных условиях (срезка грунта на уклоне, расчистка завалов, вблизи ЛЭП) следует применять строительные машины, оборудованные дополнительными средствами коллективной защиты, предупреждающими воздействие на работающих опасных производственных факторов, возникающих при работе строительных машин в указанных условиях.

13.3Обеспечение электробезопасности

Электроустановки должны находиться в технически исправном состоянии, обеспечивающем безопасные условия труда и соответствовать требованиям технических нормативных правовых актов.

Искусственное освещение на объекте устраивается исходя из требований безопасности выполнения строительных работ в темное время суток.

Нормы освещения строительных площадок установлены в Межгосударственном стандарте ГОСТ 12.1.046-2014 «Система стандартов безопасности труда. Строительство. Нормы освещения строительных площадок».

Разводка временных электросетей напряжением до 1000 В, используемых при электроснабжении объектов строительства, должна быть выполнена изолированными проводами или кабелями на опорах или конструкциях, рассчитанных на механическую прочность при прокладке по ним проводов и кабелей, на высоте над уровнем земли, настила, м, не менее:

2,5 – над рабочими местами;

3,5 – над проходами;

6,0 – над проездами.

Светильники общего освещения рабочих мест, проходов напряжением 127 и 220 В должны устанавливаться на высоте не менее 2,5 м от уровня земли, пола, настила.

При высоте подвески менее 2,5 м необходимо применять светильники специальной конструкции или использовать напряжение не выше 25 В. Питание светильников напряжением до 25 В должно осуществляться от понижающих трансформаторов, машинных преобразователей, аккумуляторных батарей.

Применять для указанных целей автотрансформаторы, дроссели и реостаты запрещается. Корпуса понижающих трансформаторов и их вторичные обмотки должны быть заземлены.

Применять стационарные светильники в качестве ручных светильников запрещается. Следует пользоваться ручными светильниками только промышленного изготовления.

Выключатели, рубильники и другие коммутационные электрические аппараты, применяемые на открытом воздухе или во влажных цехах, должны быть в защищенном исполнении.

Все электропусковые устройства должны быть размещены так, чтобы исключалась возможность пуска машин, механизмов и оборудования посторонними лицами. Запрещается включение нескольких токоприемников одним пусковым устройством.

Распределительные щиты и рубильники должны иметь запирающие устройства.

Штепсельные розетки на номинальный ток до 20 А, расположенные вне помещений, а также аналогичные штепсельные розетки, расположенные внутри помещений, но предназначенные для питания пере-

www.razrabotka-ppr.by

ПОЛНЫЙ ТЕКСТ ПОЯСНИТЕЛЬНОЙ ЗАПИСКИ В ДАННОЙ ДЕМОНСТРАЦИИ НЕ ПРИВОДИТСЯ

ЕСЛИ ВЫ ЗАИНТЕРЕСОВАНЫ В ПРИОБРИТЕНИИ ДАННОГО ППР СВЯЖИТЕСЬ СО МНОЙ

МОЙ МОБИЛЬНЫЙ ТЕЛЕФОН

+375 (29) 569-06-83

К ДАННОМУ ТЕЛЕФОНУ ПРИВЯЗАНЫ

ВАЙБЕР, ТЕЛЕГРАММ, ВОТСАП

ВЕБ-САЙТ

www.razrabotka-ppr.by

Разработка ППР для объектов Республики Беларусь

www.razrabotka-ppr.by

Строительный генеральный план

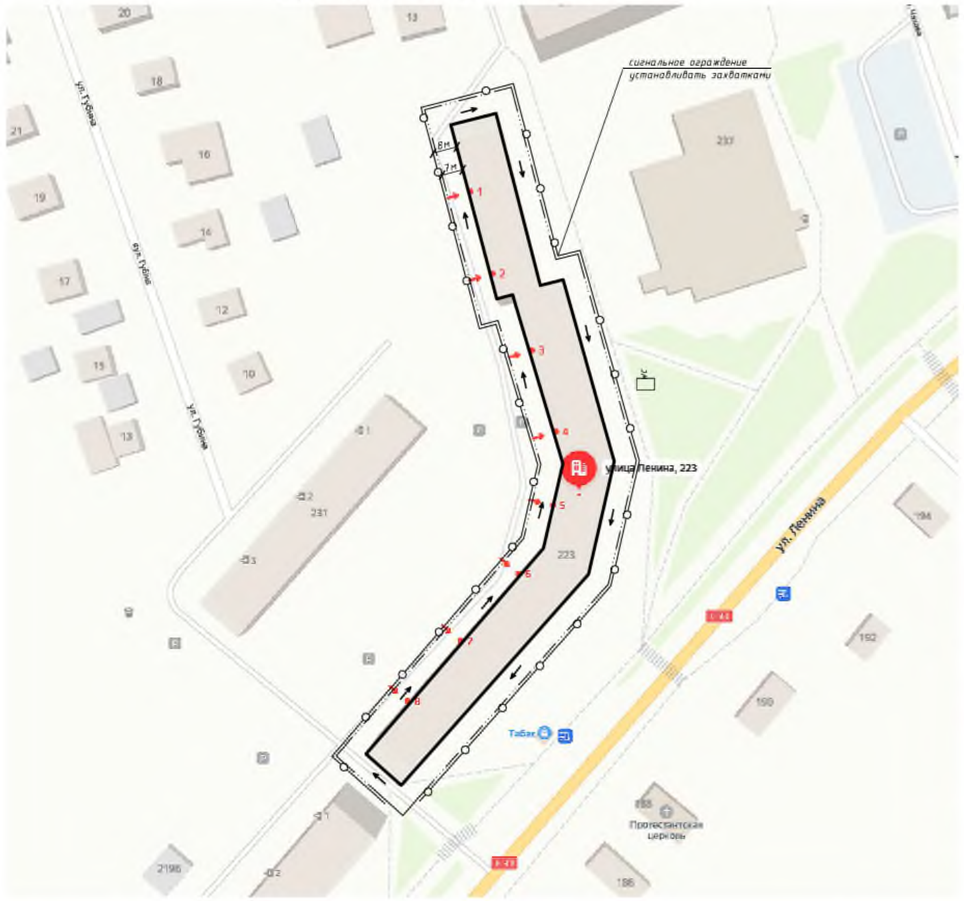

Условные обозначения

- ограждение крановых путей
- опасная зона падения груза со здания
- схема движения транспорта
- контейнеры для бытового мусора
- биотуалет

Сигнальное ограждение

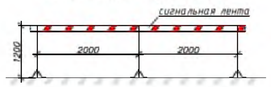

Важно!
В качестве бытовых помещений для рабочих принято использование существующих помещений подрядчика.
В качестве туалета использовать биотуалет.
Доставку рабочих к месту работ производить автомобильным транспортом.
Сбор строительного мусора производить в пластиковые урны.

Грузовысотные характеристики применяемых автовышек

ПМС-328Д

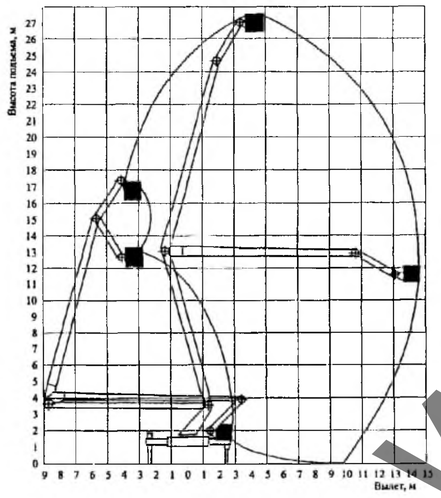

ВИПО-18.01-05

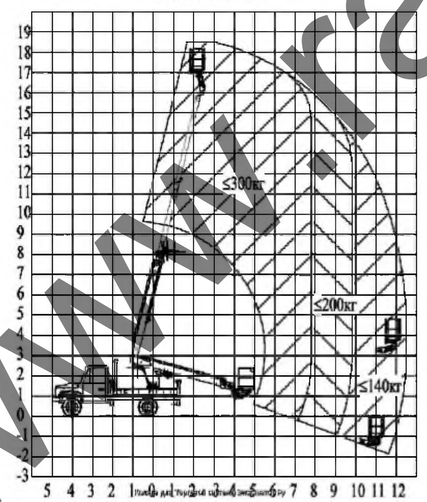

Схема безопасности при работе с автовышки

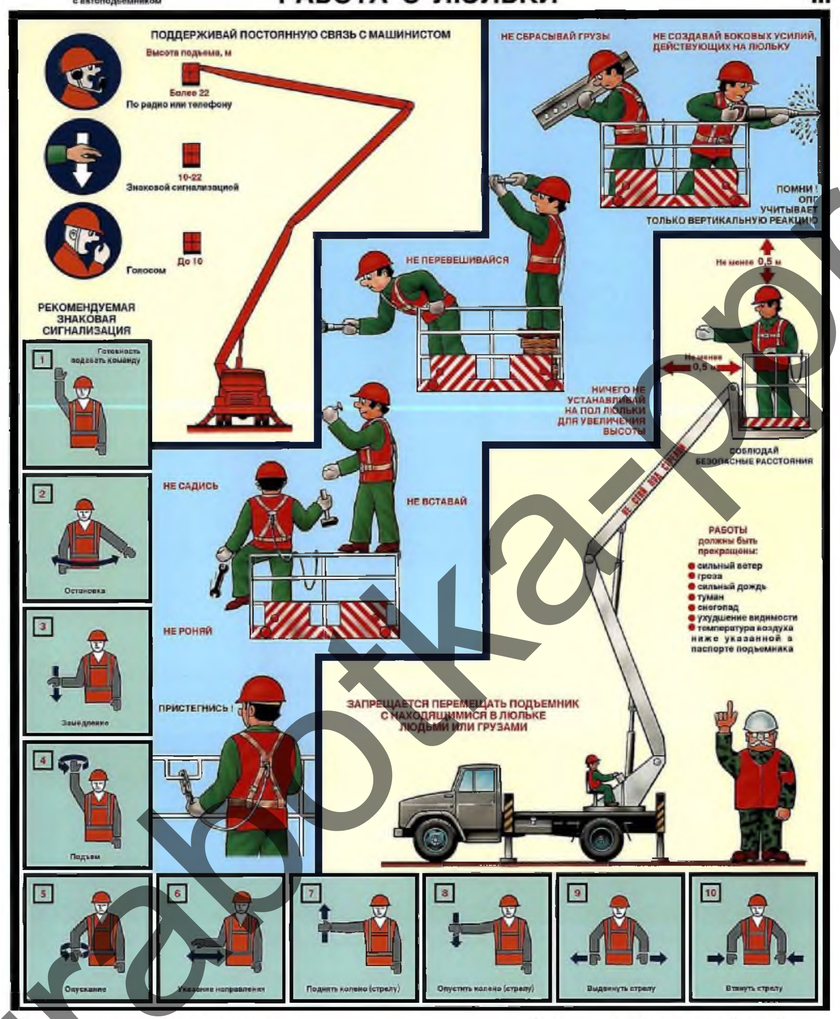

Требования безопасности работы с люльки автовышки:

1. Поддерживайте постоянную связь с машинистом.
2. До начала подъема пристегните страховочный пояс к ограждение люльки.
3. Нельзя сбрасывать с люльки предметы: мусор, инструмент.
4. Нельзя садится или перелазить через ограждение в люльке.
5. Нельзя становиться на ограждение при работе в люльке.
6. Нельзя использовать средства подманивания на полу люльки.
7. Не перевешивайтесь через ограждения.
8. Не создавайте боковых усилий на люльку в процессе работ.
9. Переезжать на другую стоянку подъемнику разрешается только в сложенном состоянии без нахождения людей в люльке.
10. Следует прекратить работу с люльки при: сильном ветре; грозе; сильном дожде; в туман; в снегопад; в условиях плохой видимости; при температурах ниже допустимых для работы автовышки;
11. Расстояние от люльки до ограждающих конструкций не должно быть менее 0,5м.

Схема страховки при работе в люльке

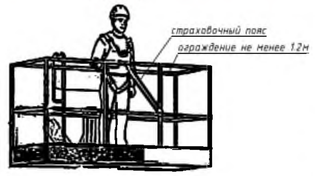

Схема установки автовышки

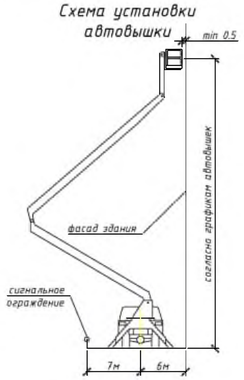

Схема ограждение захватки

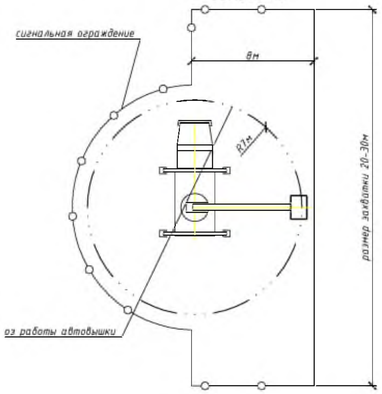

Утверждаю.

Ситуационная схема

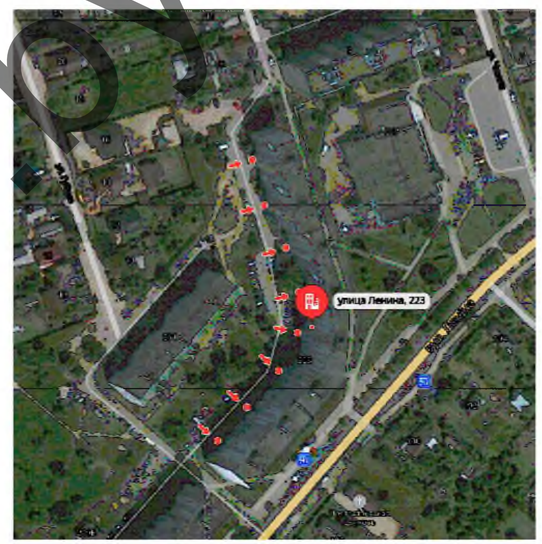

Примечание

1. При производстве работ соблюдать требования: Постановление Министерства труда и социальной защиты Республики Беларусь и Министерства архитектуры и строительства Республики Беларусь от 31 мая 2019 г. №24/33 «Об утверждении Правил по охране труда при выполнении строительных работ»; ТТК из перечня ТТК в ПЗ; данного ППР; СН 1.03.04-2020 «Организация строительного производства»., Инструкции по охране труда при работе с люльки автовышки, Инструкции по охране труда при работе на высоте.
2. Работодатели для создания безопасных условий труда работающих обеспечивают: разработку и принятие инструкций по охране труда в порядке, установленном законодательством; проведение инструктажа по охране труда, стажировки, проверки знаний по вопросам охраны труда работающих в порядке, установленном законодательством; прохождение работающими, занятыми на работах с вредными и (или) опасными условиями труда или на работах, где в соответствии с законодательством есть необходимость в профессиональном отборе, обязательных предварительных медицинских осмотров (при поступлении на работу) и периодических медицинских осмотров, а также внеочередных медицинских осмотров при ухудшении состояния здоровья в порядке, установленном законодательством; прохождение работающими, занятыми на работах с повышенной опасностью, предсменный (перед началом работы, смены) медицинский осмотр либо освидетельствование на предмет нахождения в состоянии алкогольного, наркотического или токсического опьянения в порядке, установленном законодательством; выдачу работникам средств индивидуальной защиты в порядке, установленном законодательством, и контроль за их применением. Работающие по гражданско-правовым договорам обеспечиваются средствами индивидуальной защиты в соответствии с этими договорами.
3. Работодатель обязан требовать документы, подтверждающие прохождение работающими по гражданско-правовому договору медицинского осмотра, если это необходима для выполнения соответствующих строительных работ.
4. Перед началом строительных работ в зонах действия опасных производственных факторов линейному руководителю работ должен быть выдан наряд-допуск на производства работ с повышенной опасностью по форме (далее – наряд-допуск) согласно приложение 3. Правил по охране труда.
5. С ППР работающие должны быть ознакомлены письменно под роспись до начала производства строительных работ.
6. Все лица, находящиеся на строительной площадке, обязаны носить каски защитные, застегнутые на подбородочные ремни.
7. Работающие без касок защитных и других необходимых средств индивидуальной защиты к выполнению работ не допускается.
7. Работодатель обязан организовать расследование несчастного случая на производстве или профессионального заболевания в соответствии с Правилами расследования и учета несчастных случаев на производстве и профессиональных заболеваний, утвержденными постановлением Совета Министров Республики Беларусь от 15 января 2004 г. № 30, и постановлением Министерства труда и социальной защиты Республики Беларусь и Министерства здравоохранения Республики Беларусь от 14 августа 2015 г. № 51/94 «О документах, необходимых для расследования и учета несчастных случаев на производстве и профессиональных заболеваний».
8. Запрещается производства работ до время грозы, снегопада, тумана, исключающих видимость в пре-делах фронта работ, и при скорости ветра 15 м/с и более.
9. Работы производить в спецодежде приспособленной к работе в зимнее время.
10. Рабочие места должны быть всегда очищены от снега и наледи.
11. К работе на высоте относятся те работы, при которых рабочий находится выше 1,3 м от поверхности, перекрытия, рабочего настила или пола на расстоянии менее 2 м от перепадов.
12. Работы на высоте производятся под непосредственным руководством мастера (прораба), который несет за них ответственность.
13. При выполнении строительных работ на высоте, под местом выполнения работ, необходима выделить опасные зоны. При совмещении работ по одной вертикали вышерасположенные места должны быть оборудованы соответствующими защитными устройствами (настилами, сетками, навесами), установленными на расстоянии не более 6 м по вертикали от нижерасположенного рабочего места.
14. Запрещается выполнять монтажные работы на высоте в открытых местах при скорости ветра 15 м/с и более, гололеде, грозе и тумане, исключающем видимость в пределах фронта работ.
15. При работе на высоте без ограждения и на люльках использовать предохранительные пояса со страховочным канатом надежно закрепленных за строительные конструкции или с помощью анкеров закрепленных в покрытии.
16. До начала производства работ на высоте получить наряд допуск по форме Приложение 3 Правил по охране труда.
17. К выполнению работ с люльки подъемника допускается лица, возраст которых соответствует установленному законодательству, проведение медицинское освидетельствование, прошедшие производственное обучение по соответствующей программе, проверку теоретических знаний и практических навыков без-опасных способов работы и допущенные к самостоятельной работе.
18. Перед допуском к самостоятельной работе с люльки подъемника (далее «рабочий»), проходит стажировку в течение первых 2-14 смен под руководством специально назначенного лица.
19. Периодическую проверку знаний по вопросам охраны труда рабочий проходит не реже одного раза в год. Управление подъемником с пульта управления, находящегося в люльке подъемника, может осуществлять только рабочий, прошедший в установленном порядке обучение безопасным методам и приемам работы и проверку знаний по вопросам охраны труда, имеющий соответствующую запись в удостоверении. При выполнении работы из люльки двумя работниками один из них назначается старшим.
20. Рабочий не должен подвергать себя опасности и находиться в местах производства работ, которые не относятся к непосредственно выполняемой им работе.
21. Рабочий, появившийся на работе в состоянии алкогольного, наркотического или токсического опьянения, не допускается к работе (отстраняется от работы) в соответствующий день (смену).
22. Организация рабочего места при выполнении работ из люльки подъемника должна обеспечивать безопасность выполнения работ.
23. Вход в люльку работников допускается только при установке ее в положение «посадка». Войдя в люльку, работники обязаны закрыть вход в нее на запорное устройство, закрепиться стропом предохранительного пояса за предусмотренное конструкцией подъемника для этой цели устройство (ограждение люльки) и подать сигнал машинисту о готовности к подъему на необходимую высоту.
24. При авариях подъемника и несчастных случаях на производстве следует обеспечить до начала расследования сохранность обстановки, если это не представляет опасности для жизни и здоровья людей.

						08.22-1-ППР			
Изм.	Кол. уч.	Лист	№ док.	Подп.	Дата	Ремонт межпанельных стыков жилого дома по адресу г. Слуцк, ул. Ленина, д. 223.			
Разработал		Каменецкий			02.22	ПРОЕКТ ПРОИЗВОДСТВА РАБОТ	Стадия	Лист	Листов
Гл. Инженер					02.22		С	1	1
						Стройгенплан на основной и подготовительный периоды	КУПП «Слуцкое ЖКХ»		

Согласовано

Взам. инв. №

Подп. и дата

Инв. № подл.

Формат А1

www.razrabotka-ppr.by